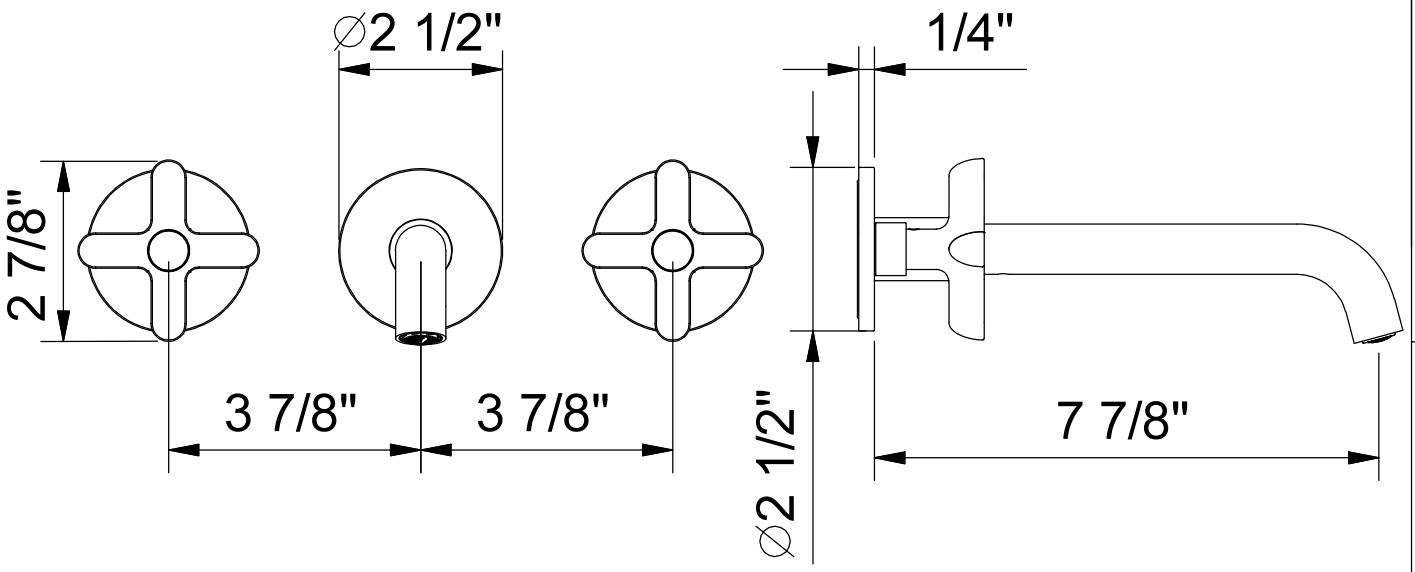

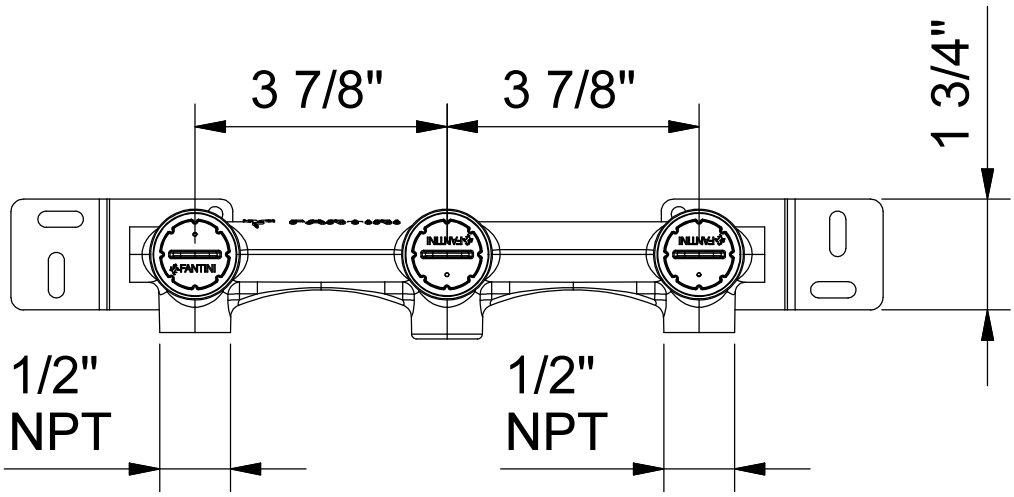

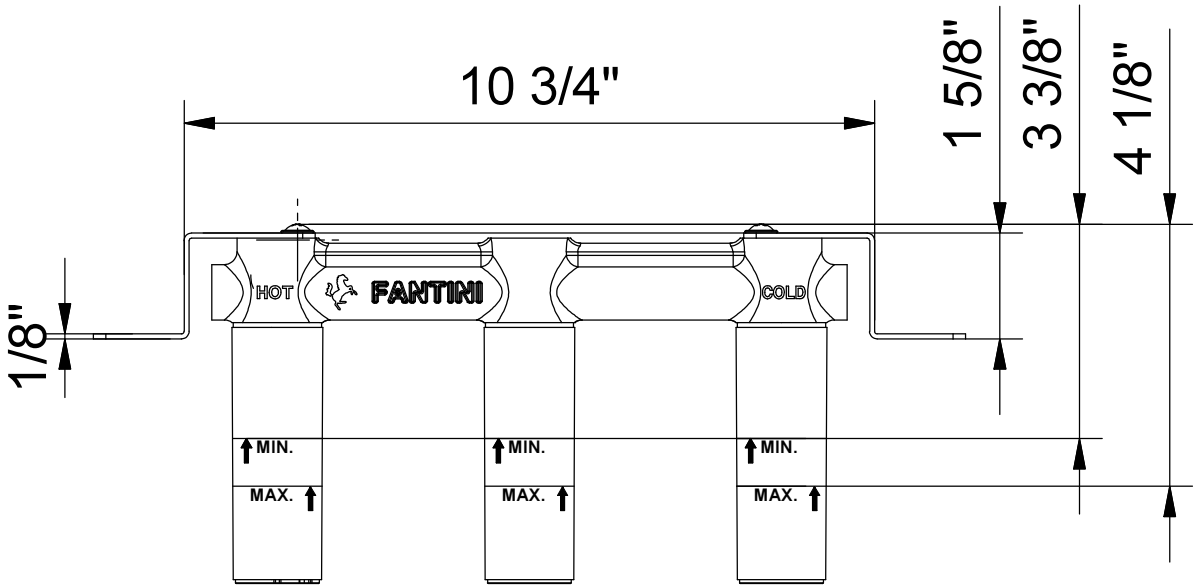

Art.: R010AU+R013BU

Serie: ICONA

FANTINI RUBINETTI

Desc.: IT- Gruppo lavabo a parete
EN-Wall-mount washbasin mixer
DE-Wandwaschtischmischer
FR-M langeur lavabo mural
ES-Bater a lavabo a pared

Data:	16/05/2016
Rev.:	0
Disegnato:	
Approvato:	

Questo disegno e' di proprieta' della FANTINI S.p.A. Pertanto non potra' essere utilizzato e/o comunicato a terzi, anche in forma parziale, senza preventiva autorizzazione.
This drawing is intellectual of FANTINI S.p.A. No use or disclosure, either fully or partially, to third parties is allowed whitout prior consent of the company.