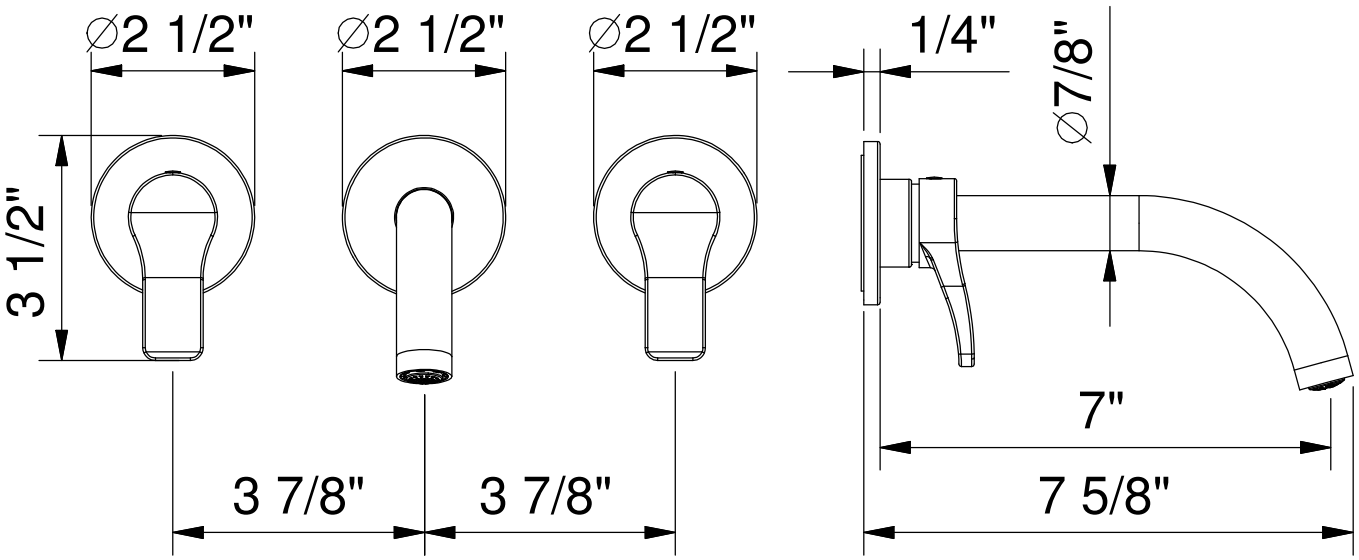

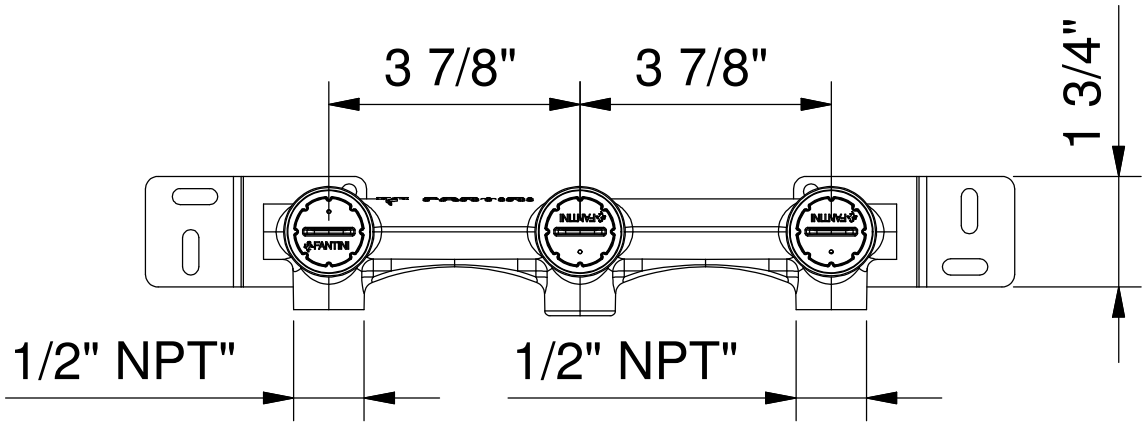

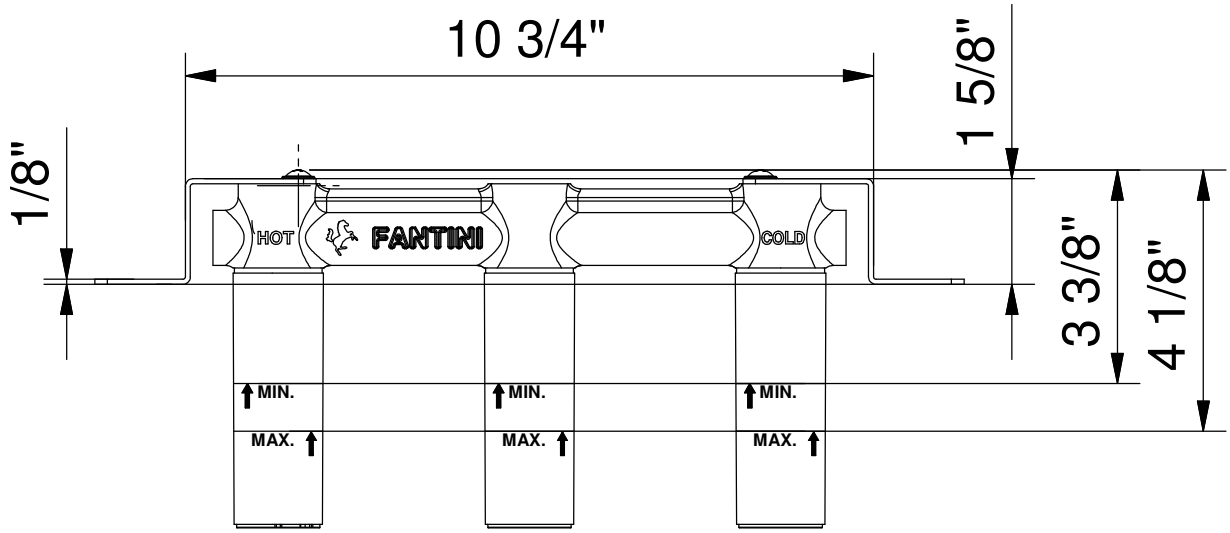

Art.:B913BU+R010AU Serie:LISSONI

FANTINI RUBINETTI

Desc.:

EN- WALL-MOUNT WASHBASIN MIXER

Data:	08/03/2018
Rev.:	0
Disegnato:	
Approvato:	

Questo disegno e' di proprieta' della FANTINI S.p.A. Pertanto non potra' essere utilizzato e/o comunicato a terzi, anche in forma parziale, senza preventiva autorizzazione.
This drawing is intellectual of FANTINI S.p.A. No use or disclosure, either fully or partially, to third parties is allowed whitout prior consent of the company.