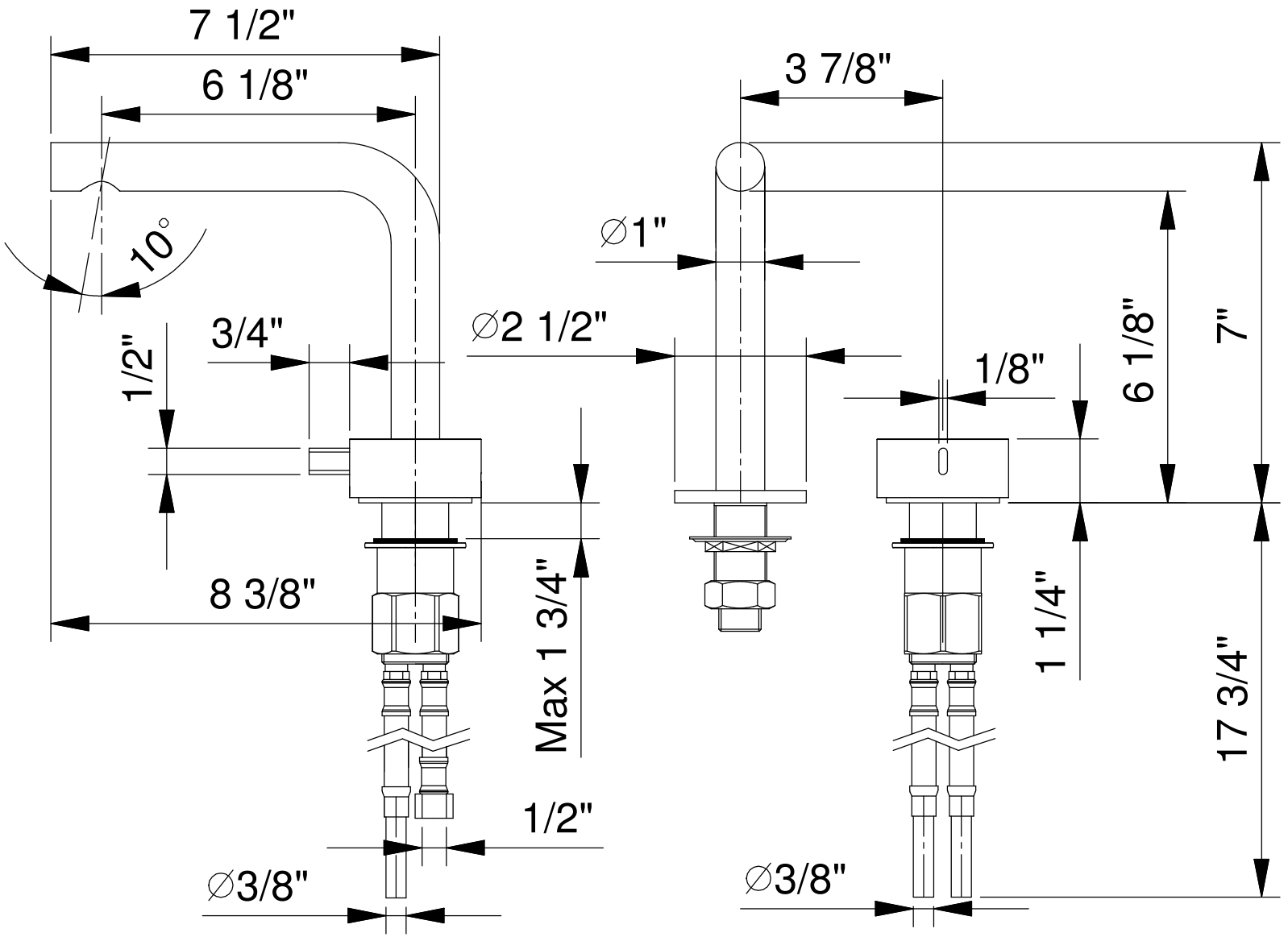

Art.: A104WU

Serie: AF/21 FUKASAWA

FANTINI RUBINETTI

Desc.:

EN - TWO HOLE WASHBASIN MIXER WITH SINGLE CONTROL

Data:

Rev.: 0

Disegnato: ...

Approvato: ...

Questo disegno e' di proprieta' della FANTINI S.p.A. Pertanto non potra' essere utilizzato e/o comunicato a terzi, anche in forma parziale, senza preventiva autorizzazione.
This drawing is intellectual of FANTINI S.p.A. No use or disclosure, either fully or partially, to third parties is allowed whitout prior consent of the company.