Art. Y111B+M011A

Monomando lavabo a pared

- distancia a chorro 20 cm
- maneta
- limitador de caudal 5 l/m a 3 bar
- entradas de 1/2"
- SIN DESAGÜE

Proyecto:

Tipología habitacion:

Fecha:

Comentarios:

Parte externa
Acabados:

☐	**Matt Gun Metal PVD**	33 P5 Y111B
☐	**Acero Cepillado**	33 93 Y111B

Parte empotrable
Acabados:

☐	44 00 M011A

Aireador 5 l/min
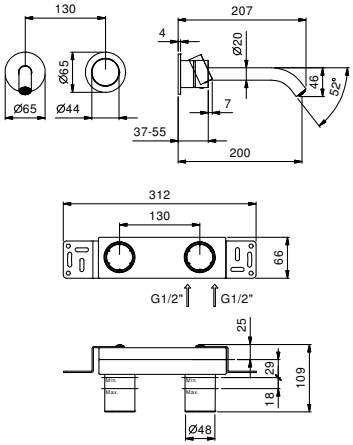
Давление (бар)	Поток воды (Л/мин)
0,5	2,32
1	4,1
2	5,1
3	5,54
4	5,47