Art. G481B+M585A

UP-Brausemischer

- Griffe
- Drehumsteller 2-Wege
- 1/2" Eingänge
- Schallschutz

Project:

Raum:

Datum:

Kommentar:

AP-Teil
Oberflaeche :

☐	**Chrom**	50 02 G481B
☐	**Schwarz matt**	50 13 G481B
☐	**Matt Gun Metal PVD**	50 P5 G481B
☐	**Matt British Gold PVD**	50 P6 G481B
☐	**Deep Black PVD**	50 S1 G481B
☐	**Pure Brass PVD**	50 Q7 G481B
☐	**Raw Metal PVD**	50 Q8 G481B
☐	**Edelstahl gebürstet**	50 93 G481B

UP-Teil
Oberflaeche :

☐ 44 00 M585A

Abgang Nummer 1

Wasserdruck (bar)	Durchfluss (l/min)
0,5	8,44
1	16,79
2	20,5
3	23,76
4	26,36

Abgang Nummer 2
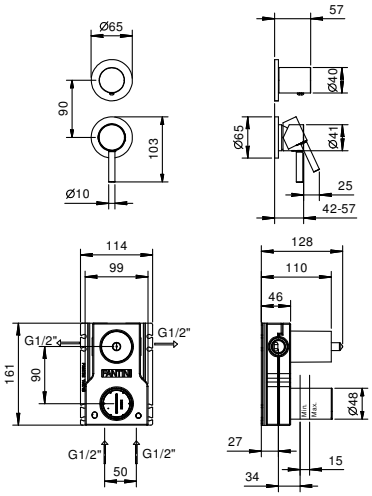
Wasserdruck (bar)	Durchfluss (l/min)
0,5	7,45
1	14,59
2	17,9
3	20,7
4	23,16