Art. V621B+D020A

Miscelatore vasca incasso

- interasse bocca 20 cm
- maniglia
- deviatore a rotazione a 2 uscite
- doccetta FIT
- presa acqua con supporto per doccetta
- flessibile PVC 150 cm
- ingressi da 1/2"

Progetto:

Stanza:

Data:

Commento:

Parte esterna
Finiture:

☐ **Cromo** 61 02 V621B
☐ **Nero Opaco** 61 13 V621B

Parte da incasso
Finiture:

☐ 22 00 D020A

Bocca

Pressione (bar)	Portata (l/min)
0,5	6
1	13
2	16
3	19
4	21

Doccetta
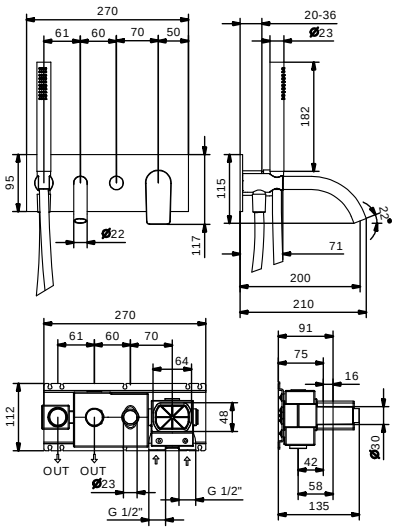
Pressione (bar)	Portata (l/min)
0,5	5
1	9
2	9
3	9
4	9