Art. J087B+M587A

UP-Brausemischer

- Griffe
- Drehumsteller 3-Wege
- 1/2" Eingänge
- Schallschutz

Project:

Raum:

Datum:

Kommentar:

AP-Teil
Oberflaeche :

☐	**Matt Gun Metal PVD**	67 P5 J087B
☐	**Matt British Gold PVD**	67 P6 J087B
☐	**Deep Black PVD**	67 S1 J087B

UP-Teil
Oberflaeche :
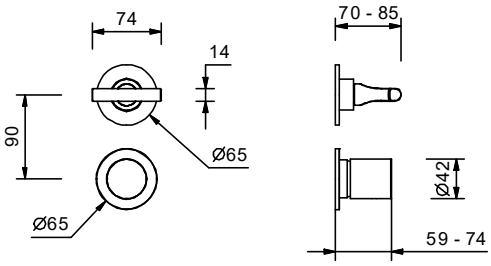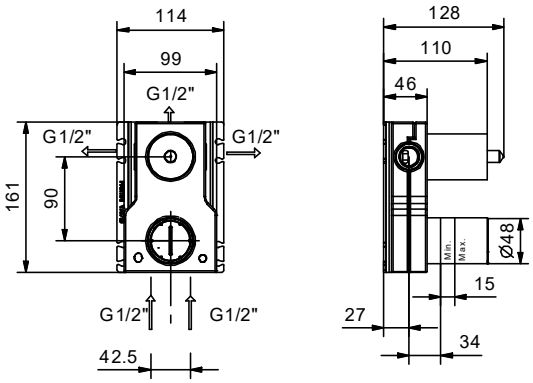
☐		44 00 M587A