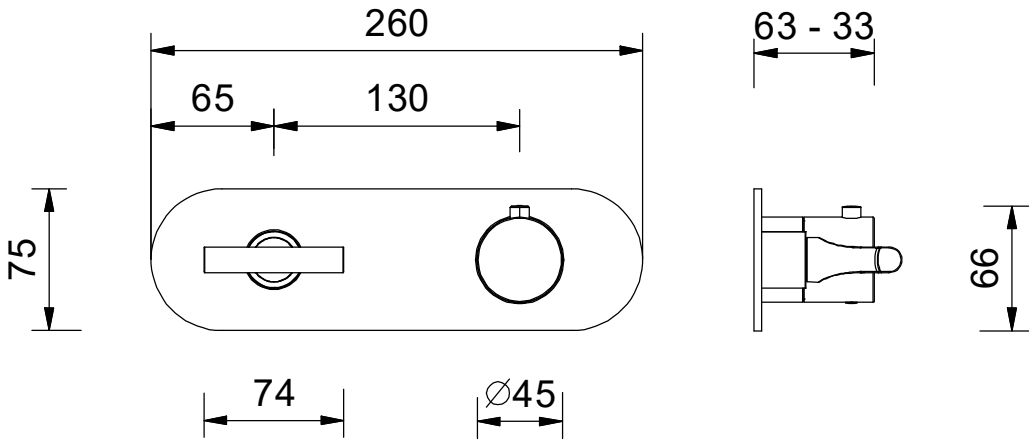

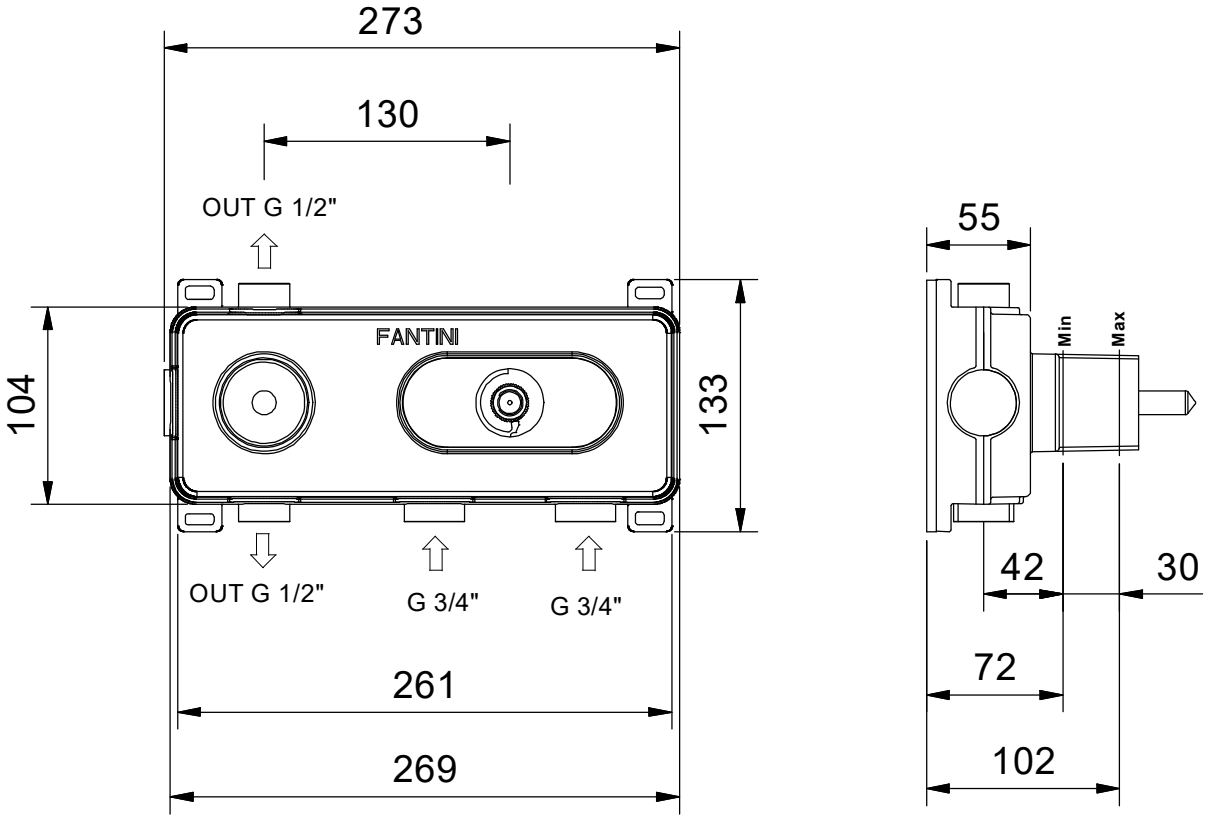

Art.: J272B+D372A

Serie: SAILING

FANTINI RUBINETTI

Desc.:
IT - MISCELATORE TERMOSTATICO DOCCIA INCASSO 3/4"
EN - 3/4" BUILT IN THERMOSTATIC SHOWER MIXER
DE - 3/4" UP- THERMOSTATBRAUSEMISCHER
FR - MITIGEUR THERMOSTATIQUE DOUCHE ENCASTRER 3/4"
ES - MONOMANDO TERMOSTATICO DUCHA EMPOTRADO 3/4"

Data: GG-MM-AAAA
Rev.: 0
Disegnato:
Approvato: ...

Questo disegno e' di proprieta' della FANTINI S.p.A. Pertanto non potra' essere utilizzato e/o comunicato a terzi, anche in forma parziale, senza preventiva autorizzazione.
This drawing is intellectual of FANTINI S.p.A. No use or disclosure, either fully or partially, to third parties is allowed whitout prior consent of the company.