Art. N113SB+R010A

Gruppo lavabo da parete - VENEZIA IN

- interasse bocca 19,5 cm
- senza maniglie
- limitatore di portata 5 l/min a 3 bar
- vitone ceramico 90°
- ingressi da 1/2"
- SENZA SCARICO

N.B. maniglie da ordinare separatamente, consultare la sezione "Maniglie"

Progetto:

Stanza:

Data:

Commento:

Parte esterna
Finiture:

☐	**Cromo**	29 02 N113SB
☐	**Nickel PVD**	29 95 N113SB
☐	**Matt Gun Metal PVD**	29 P5 N113SB
☐	**Matt British Gold PVD**	29 P6 N113SB
☐	**Matt Copper PVD**	29 P9 N113SB
☐	**Oro Plus**	29 01 N113SB

Parte da incasso
Finiture:

☐ 44 00 R010A

Aeratore 5 l/min

Pressione (bar)	Portata (l/min)
0,5	3,46
1	5,58
2	5,53
3	5,64
4	5,44

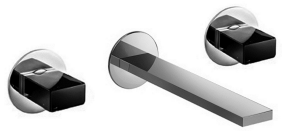

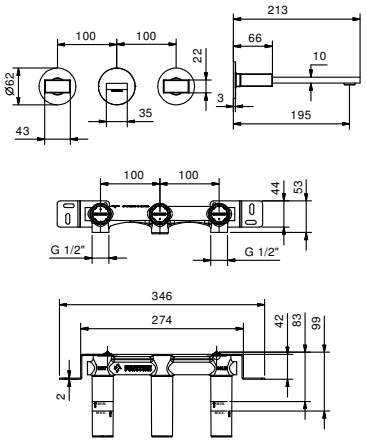

Certificazioni:

lead free