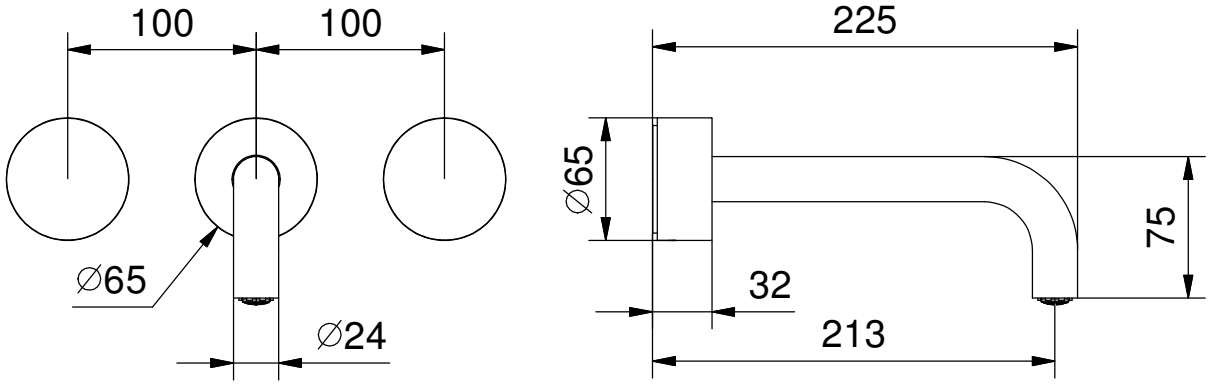

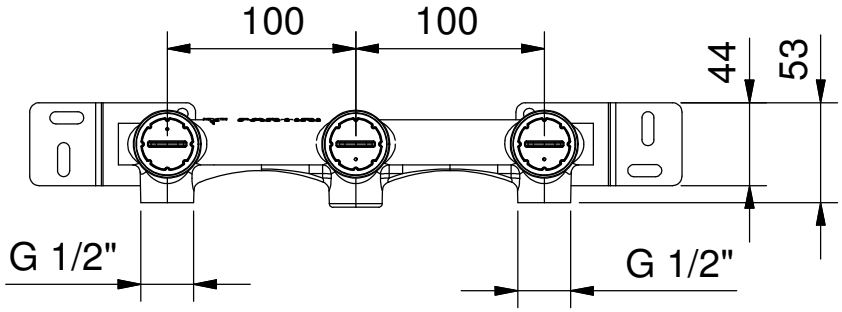

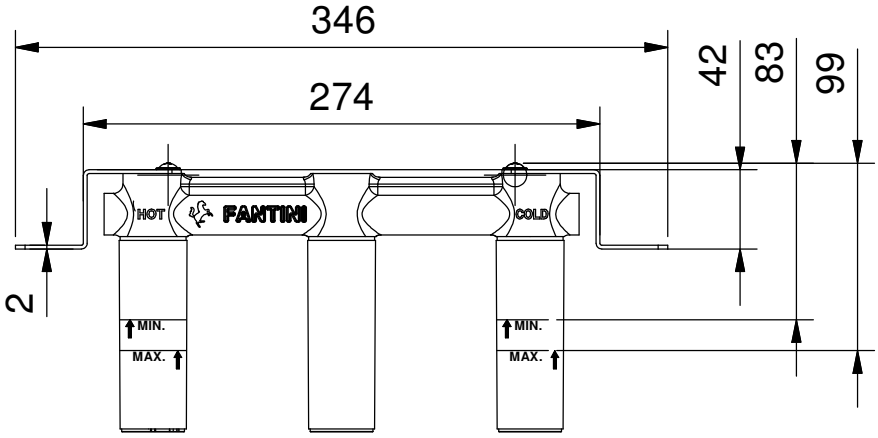

Art.: A813B+R010A Serie: AF/21

FANTINI RUBINETTI

Desc.:
IT- GRUPPO LAVABO DA PARETE
EN- WALL MOUNT WASHBASIN MIXER
DE- WANDWASCHTISCHMISHER
FR- MITIGEUR LAVABO MURAL
ES- BATERIA' LAVABO A PARED

Data: 31/03/2020
Rev.:
Disegnato:
Approvato: ...

Questo disegno e' di proprieta' della FANTINI S.p.A. Pertanto non potra' essere utilizzato e/o comunicato a terzi, anche in forma parziale, senza preventiva autorizzazione.
This drawing is intellectual of FANTINI S.p.A. No use or disclosure, either fully or partially, to third parties is allowed whitout prior consent of the company.