Art. R007

Mélangeur lavabo 3 trous

- entraxe bec 16 cm
- manettes
- limiteur de débit 5 l/min à 3 bar
- tête céramique 90°
- flexibles d'alimentation
- AVEC VIDAGE clapet à pression

PROJET:

CHAMBRE:

DATE:

COMMENTAIRE:

Finitions:

☐	**Chromé**	53 02 R007
☐	**Noir Mat**	53 13 R007
☐	**Nickel PVD**	53 95 R007
☐	**Matt Gun Metal PVD**	53 P5 R007
☐	**Matt British Gold PVD**	53 P6 R007
☐	**Matt Copper PVD**	53 P9 R007
☐	**Deep Black PVD**	53 S1 R007
☐	**Pure Brass PVD**	53 Q7 R007
☐	**Raw Metal PVD**	53 Q8 R007

Aérateur 5 l/min

Pression (bar)	débit (l/min)
0,5	2,34
1	5,09
2	5,1
3	5,38
4	5,39

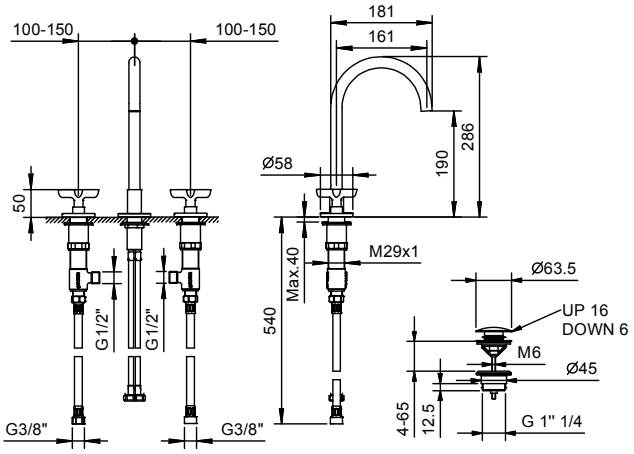

CERTIFICATIONS:

lead free

WRAS

DVGW CERT GMBH

ATTESTATION DE CONFORMITÉ SANITAIRE ACS