Art. R008

3-Loch-Bidetmischer

- Achsabstand Auslauf 11 cm
- Wasserdurchflussbegrenzer auf 5 l/min bei 3 bar
- Griffe
- 90° Keramikventil
- Perlator mit Gelenk
- Versorgungsleitung/schläuche
- ABLAUF mit Druckverschluss

Project:

Raum:

Datum:

Kommentar:

Oberflaeche :

☐	**Chrom**	53 02 R008
☐	**Schwarz matt**	53 13 R008
☐	**Nickel PVD**	53 95 R008
☐	**Matt Gun Metal PVD**	53 P5 R008
☐	**Matt British Gold PVD**	53 P6 R008
☐	**Matt Copper PVD**	53 P9 R008
☐	**Deep Black PVD**	53 S1 R008
☐	**Pure Brass PVD**	53 Q7 R008
☐	**Raw Metal PVD**	53 Q8 R008

5 l/min Luftsprudler
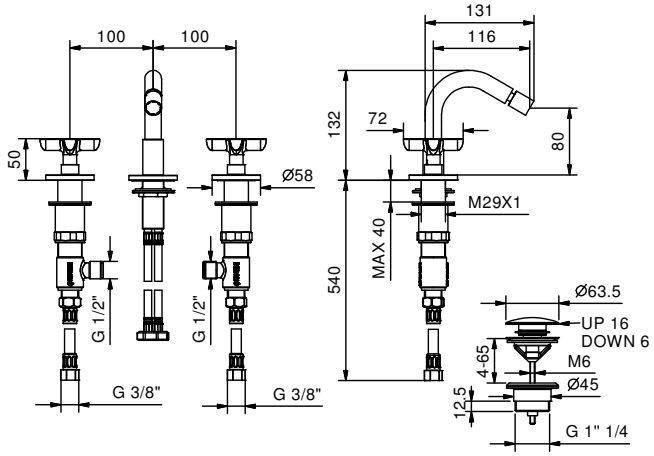
Wasserdruck (bar)	Durchfluss (l/min)
0,5	2,34
1	5,09
2	5,1
3	5,38
4	5,39