Art. R013B+R010A

Mélangeur lavabo mural

- entraxe bec 20 cm
- manettes
- limiteur de débit 5 l/min à 3 bar
- tête céramique 90°
- entrées en 1/2"
- SANS VIDAGE

PROJET:

CHAMBRE:

DATE:

COMMENTAIRE:

Partie externe
Finitions:

☐	**Chromé**	53 02 R013B
☐	**Noir Mat**	53 13 R013B
☐	**Nickel PVD**	53 95 R013B
☐	**Matt Gun Metal PVD**	53 P5 R013B
☐	**Matt British Gold PVD**	53 P6 R013B
☐	**Matt Copper PVD**	53 P9 R013B
☐	**Deep Black PVD**	53 S1 R013B
☐	**Pure Brass PVD**	53 Q7 R013B
☐	**Raw Metal PVD**	53 Q8 R013B

Partie à encastrer
Finitions:

☐ 44 00 R010A

Aérateur 5 l/min

Pression (bar)	débit (l/min)
0,5	3,46
1	5,58
2	5,53
3	5,64
4	5,44

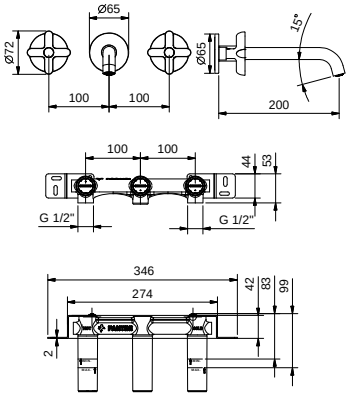

CERTIFICATIONS:

lead free

DVGW CERT GMBH

ATTESTATION DE CONFORMITÉ SANITAIRE ACS