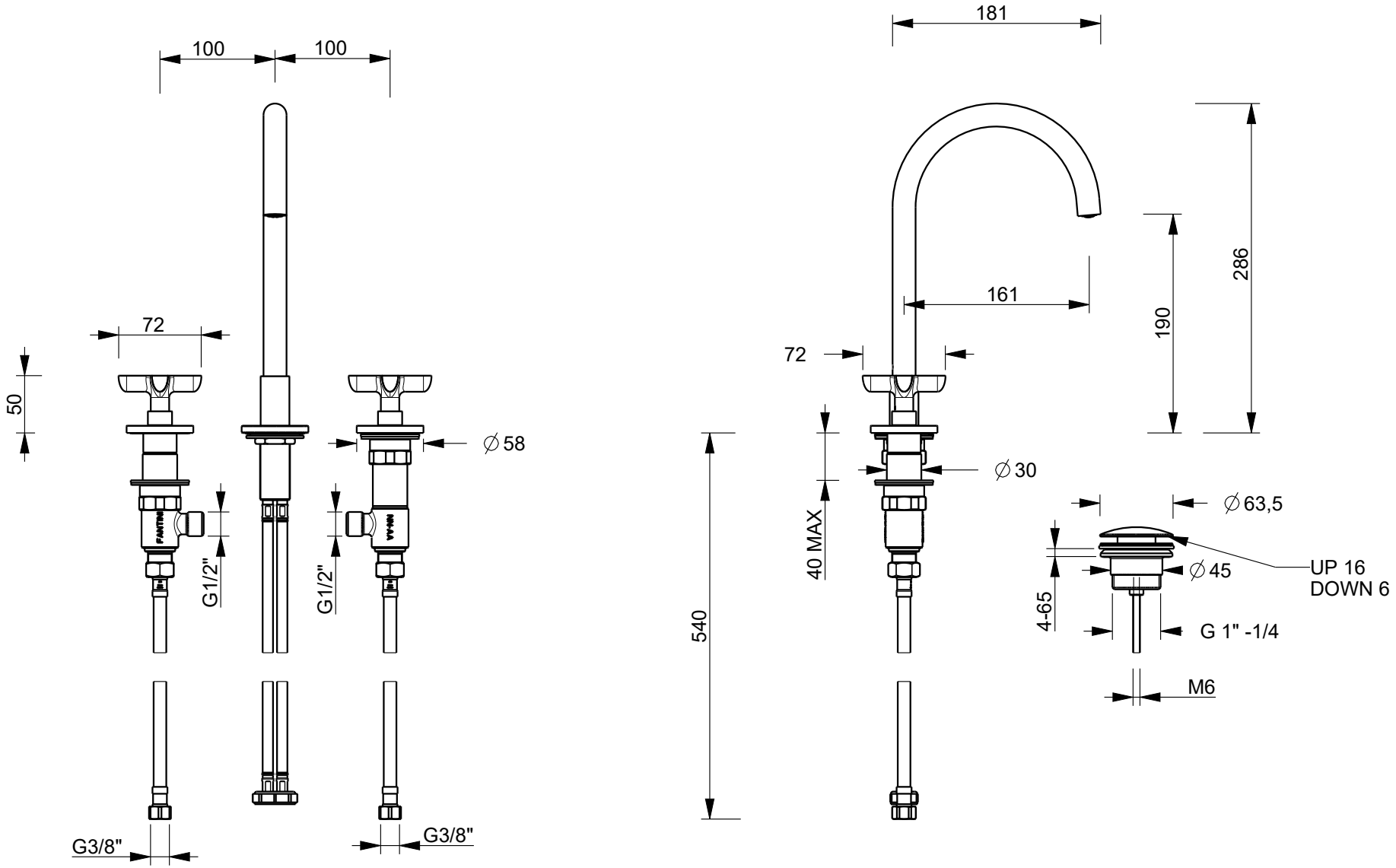

Art.: R007	Serie: ICONA CLASSIC	
FANTINI RUBINETTI	Desc.: IT GRUPPO TRE FORI DA PIANO EN THREE HOLE WASHBASIN MIXER DE 3LOCH WASCHTISCHMISCHER HOC FR MELANGEUR LAVABO SURELEVE 3 TROUS ES BATERIA LAVABO 3 ELEMENTOS	Data: 17-Oct-22 Rev.: 0

Questo disegno e' di proprieta' della FANTINI S.p.A. Pertanto non potra' essere utilizzato e/o comunicato a terzi, anche in forma parziale, senza preventiva autorizzazione.
This drawing is intellectual of FANTINI S.p.A. No use or disclosure, either fully or partially, to third parties is allowed whitout prior consent of the company.