VENEZIA BY VENINI

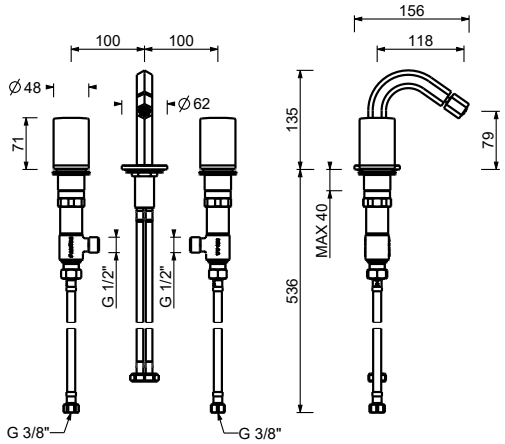

ART. S709SW

Mélangeur bidet 3 trous

- entraxe bec 12 cm
- sans manettes
- limiteur de débit 5 l/min à 3 bar
- tête céramique 90°
- aérateur orientable
- flexibles d'alimentation
- SANS VIDAGE

N.B. manettes à commander séparément,consultez la section '' Manettes''

Date

Projet/Commentaire

Finitions

☐ Chromé	29 02 S709SW
☐ Polished Nickel PVD	29 95 S709SW
☐ Matt Gun Metal PVD	29 P5 S709SW
☐ Matt British Gold PVD	29 P6 S709SW
☐ Matt Copper PVD	29 P9 S709SW
☐ Doré Plus	29 01 S709SW