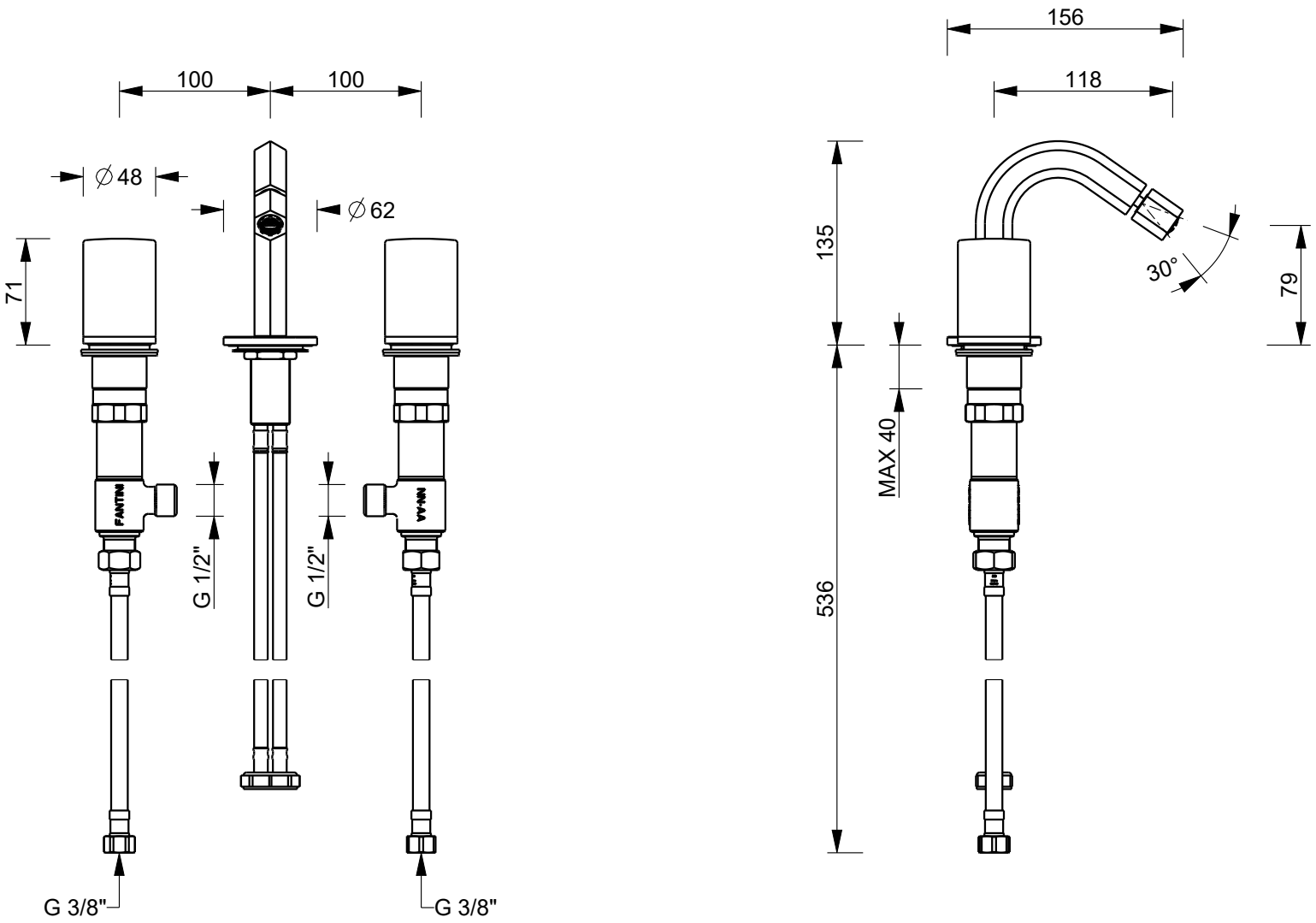

Art.: S709SW	Serie: VENEZIA	
FANTINI RUBINETTI	Desc.: IT GRUPPO BIDET 3 FORI EN 3-HOLE BIDET MIXER DE 3-LOCH-BIDETMISCHER FR MÉLANGEUR BIDET 3 TROUS ES BATERÍA BIDÉ 3 ELEMENTOS	Data: 08-Sep-23 Rev.: 0

Questo disegno e' di proprieta' della FANTINI S.p.A. Pertanto non potra' essere utilizzato e/o comunicato a terzi, anche in forma parziale, senza preventiva autorizzazione.
This drawing is intellectual of FANTINI S.p.A. No use or disclosure, either fully or partially, to third parties is allowed whitout prior consent of the company.