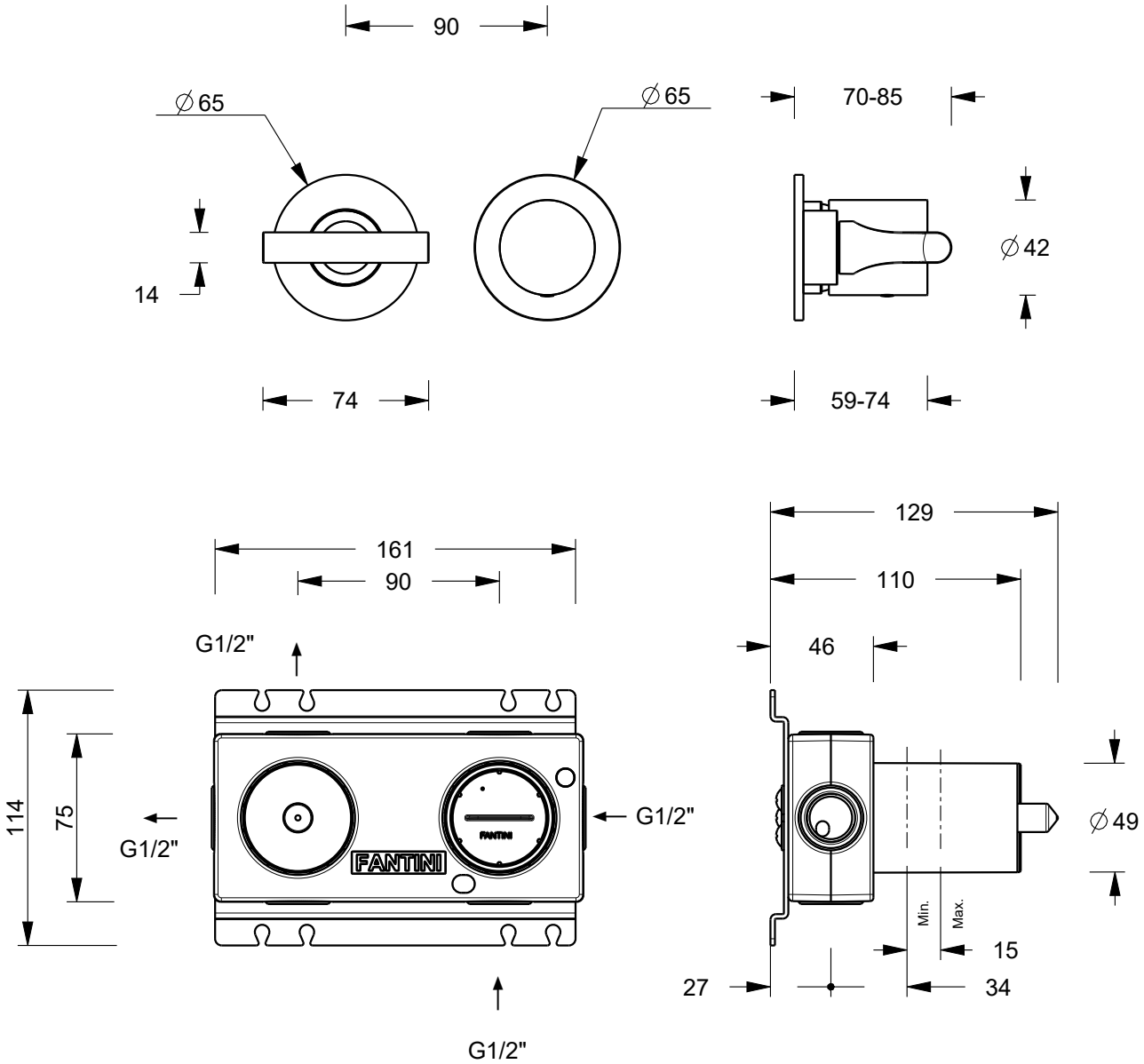

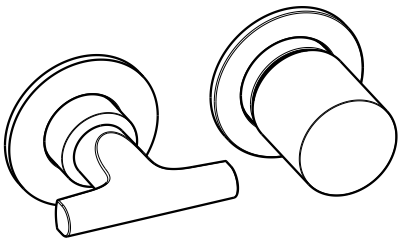

Art.: J085B+M685A	Serie: SAILING	
FANTINI RUBINETTI	Desc.: IT MISCELATORE DOCCIA INCASSO EN BUILT IN SHOWER MIXER DE UP BRAUSEMISHER FR MITIGEUR DOUCHE ENCASTRER ES MONOMANDO DUCHA EMPOTRADO	Data: 11-Jul-23 Rev.: 0

Questo disegno e' di proprieta' della FANTINI S.p.A. Pertanto non potra' essere utilizzato e/o comunicato a terzi, anche in forma parziale, senza preventiva autorizzazione.
This drawing is intellectual of FANTINI S.p.A. No use or disclosure, either fully or partially, to third parties is allowed whitout prior consent of the company.