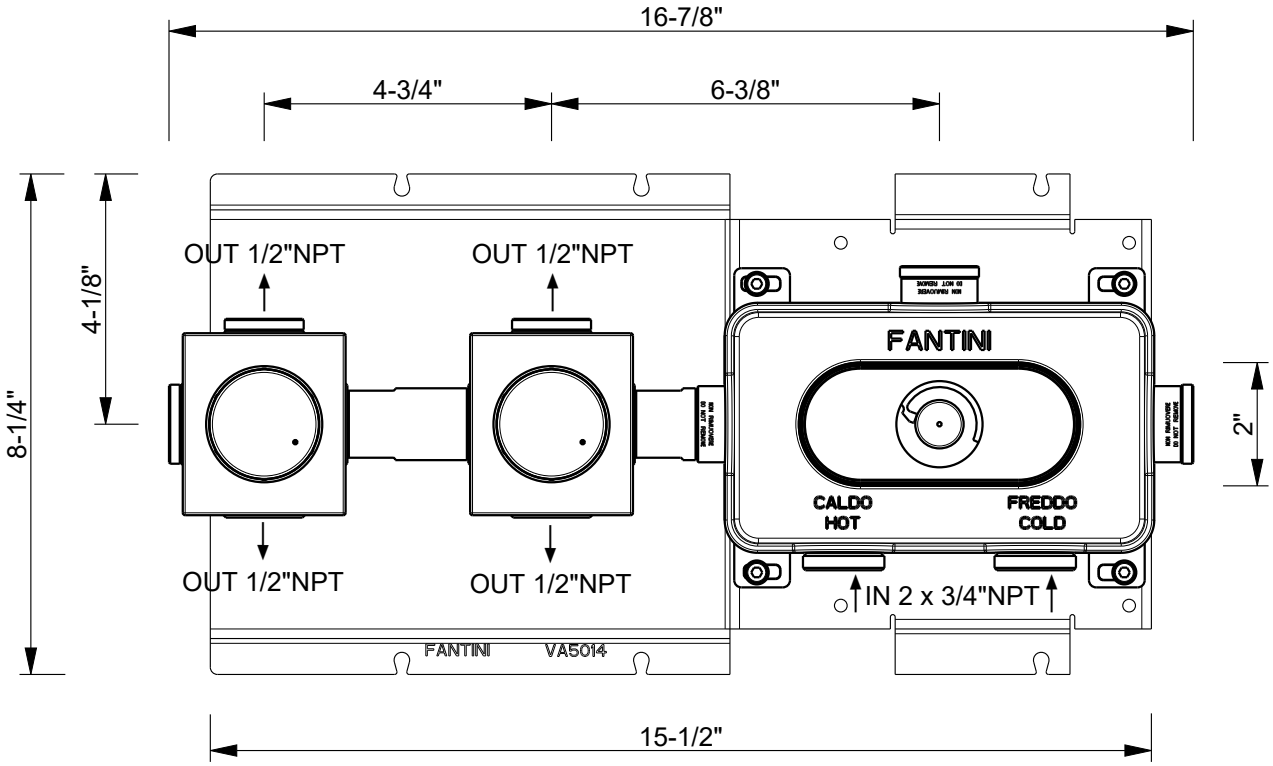

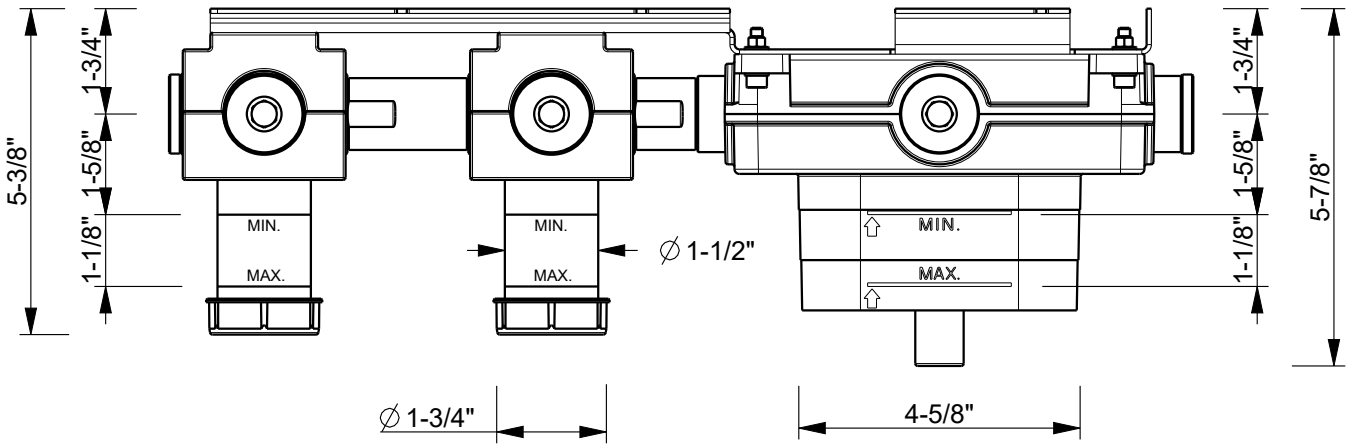

Art.: W 213U	Serie: ARTICOLI VARI	
FANTINI RUBINETTI	Desc.: EN 3/4" BUILT-IN THERMOSTATIC SHOWER MIXER	Data: 21-Dec-23 Rev.: 0

Questo disegno e' di proprieta' della FANTINI S.p.A. Pertanto non potra' essere utilizzato e/o comunicato a terzi, anche in forma parziale, senza preventiva autorizzazione.
This drawing is intellectual of FANTINI S.p.A. No use or disclosure, either fully or partially, to third parties is allowed whitout prior consent of the company.