ICONA DECO

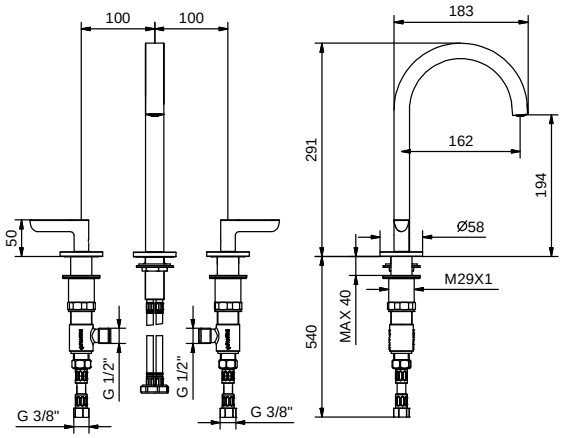

ART. R107W

Смеситель для раковины на 3 отверстия

- вылет 16 см
- ручки
- ограничитель потока воды до 5 л/мин при 3 бар
- картридж керамический 90°
- подводка
- БЕЗ ДОННОГО КЛАПАНА

Дата

Проект/Комментарии

Отделки

☐ Хром	53 02 R107W
☐ Черный матовый	53 13 R107W
☐ Polished Nickel PVD	53 95 R107W
☐ Matt Gun Metal PVD	53 P5 R107W
☐ Matt British Gold PVD	53 P6 R107W
☐ Matt Copper PVD	53 P9 R107W
☐ Pure Brass PVD	53 Q7 R107W
☐ Raw Metal PVD	53 Q8 R107W

• Integrated aerator

Давление (бар)	Поток воды (Л/мин)
0.5	2.34
1	3.81
2	5.09
3	5.1
4	5.38