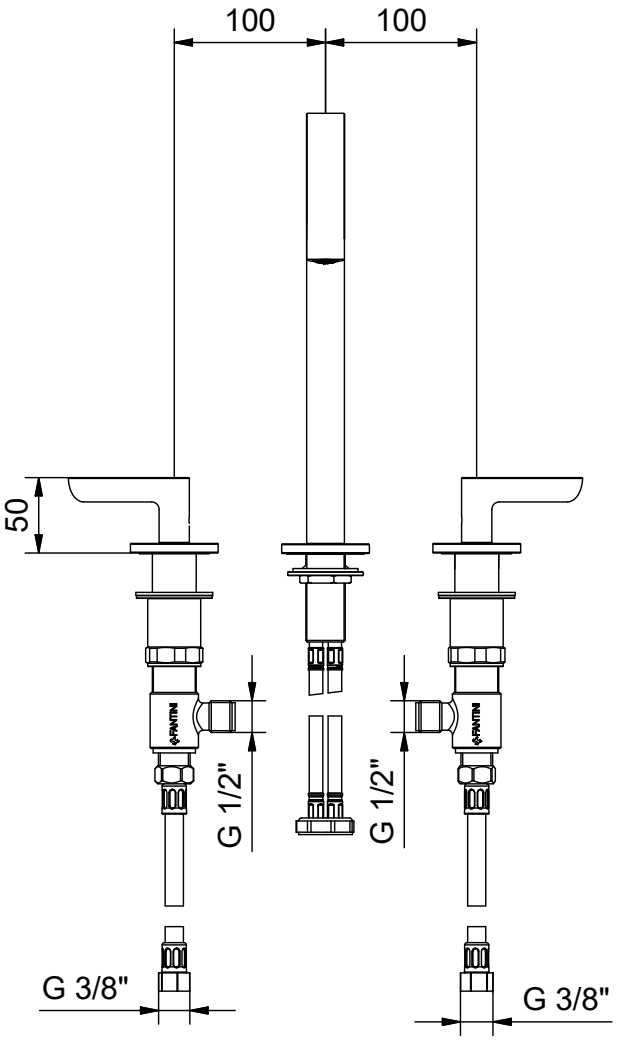

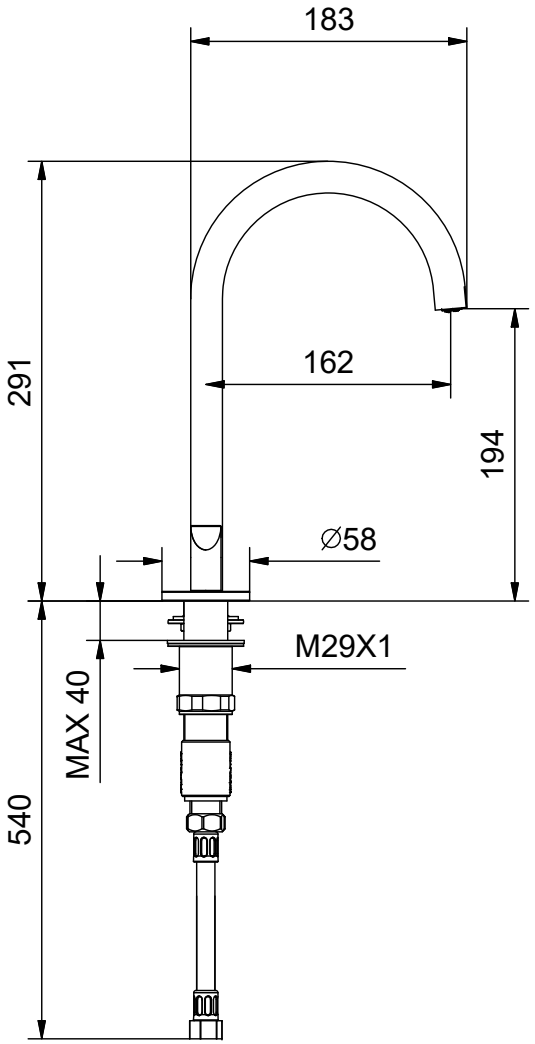

Art.: R107W	Serie: ICONA	
FANTINI RUBINETTI	Desc.: IT- GRUPPO LAVABO ALTO 3 FORI EN- THREE-HOLE HIGT WASHBASIN MIXER DE- 3-LOCH-WASCHTISCHMISCHER HOCH FR- MELANGEUR LAVABO SURELEVE 3 TROUS ES- BATERIA LAVABO ALTO 3 ELEMENTOS	Data: 29/03/2018 Rev.: 0 Disegnato: Approvato: ...

Questo disegno e' di proprieta' della FANTINI S.p.A. Pertanto non potra' essere utilizzato e/o comunicato a terzi, anche in forma parziale, senza preventiva autorizzazione.
This drawing is intellectual of FANTINI S.p.A. No use or disclosure, either fully or partially, to third parties is allowed whitout prior consent of the company.