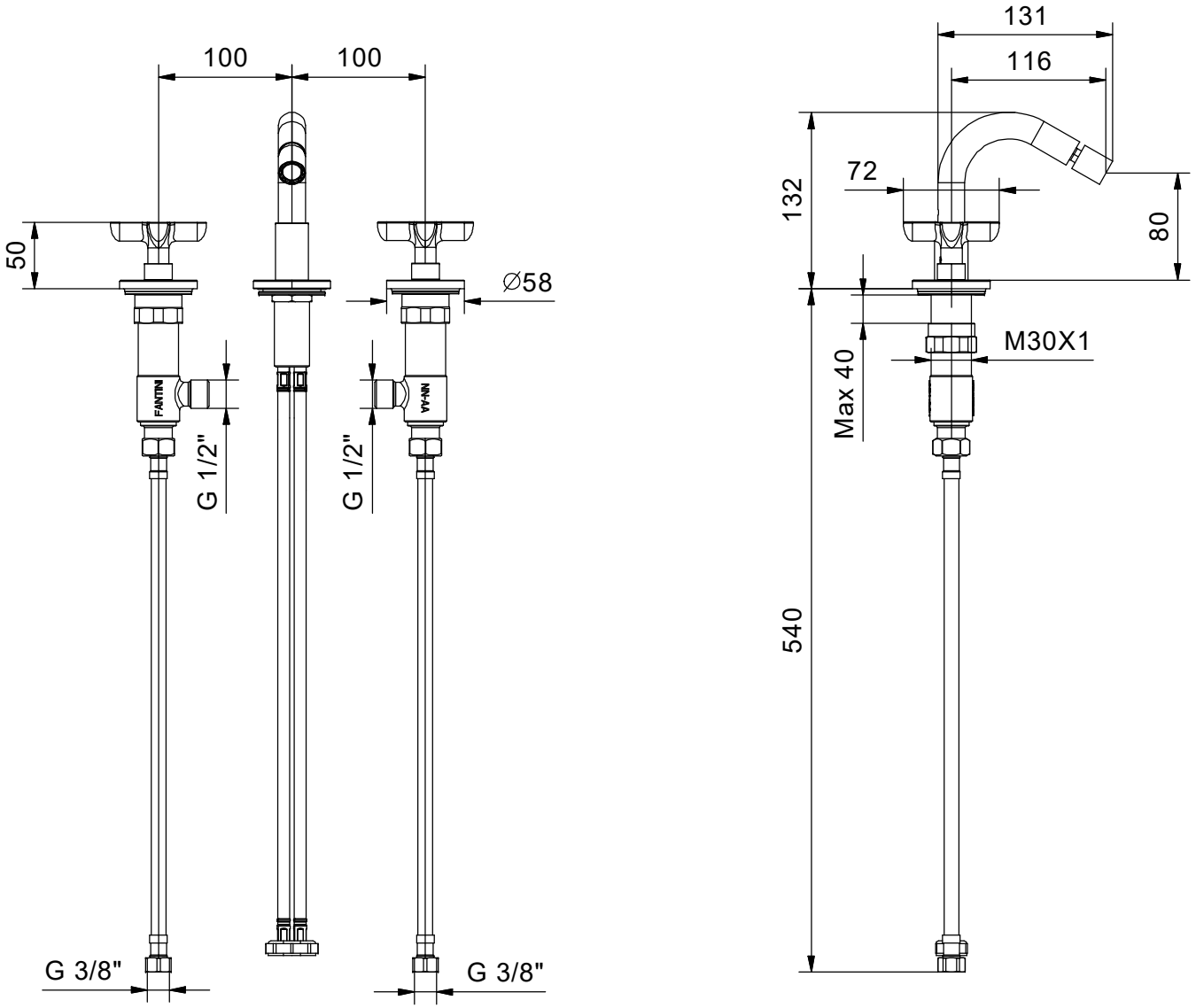

Art.: R008W	Serie: ICONA	
FANTINI RUBINETTI	Desc.: IT- GRUPPO BIDET TRE FORI EN- 3-HOLE BIDET MIXER MIXER FR- MELANGEUR BIDET 3 TROUS DE- 3-LOCH-BIDETMISCHER ES- BATERIA BIDE' 3 ELEMENTOS	Data: Rev.: 0 Disegnato: Approvato: ...

Questo disegno e' di proprieta' della FANTINI S.p.A. Pertanto non potra' essere utilizzato e/o comunicato a terzi, anche in forma parziale, senza preventiva autorizzazione.
This drawing is intellectual of FANTINI S.p.A. No use or disclosure, either fully or partially, to third parties is allowed whitout prior consent of the company.