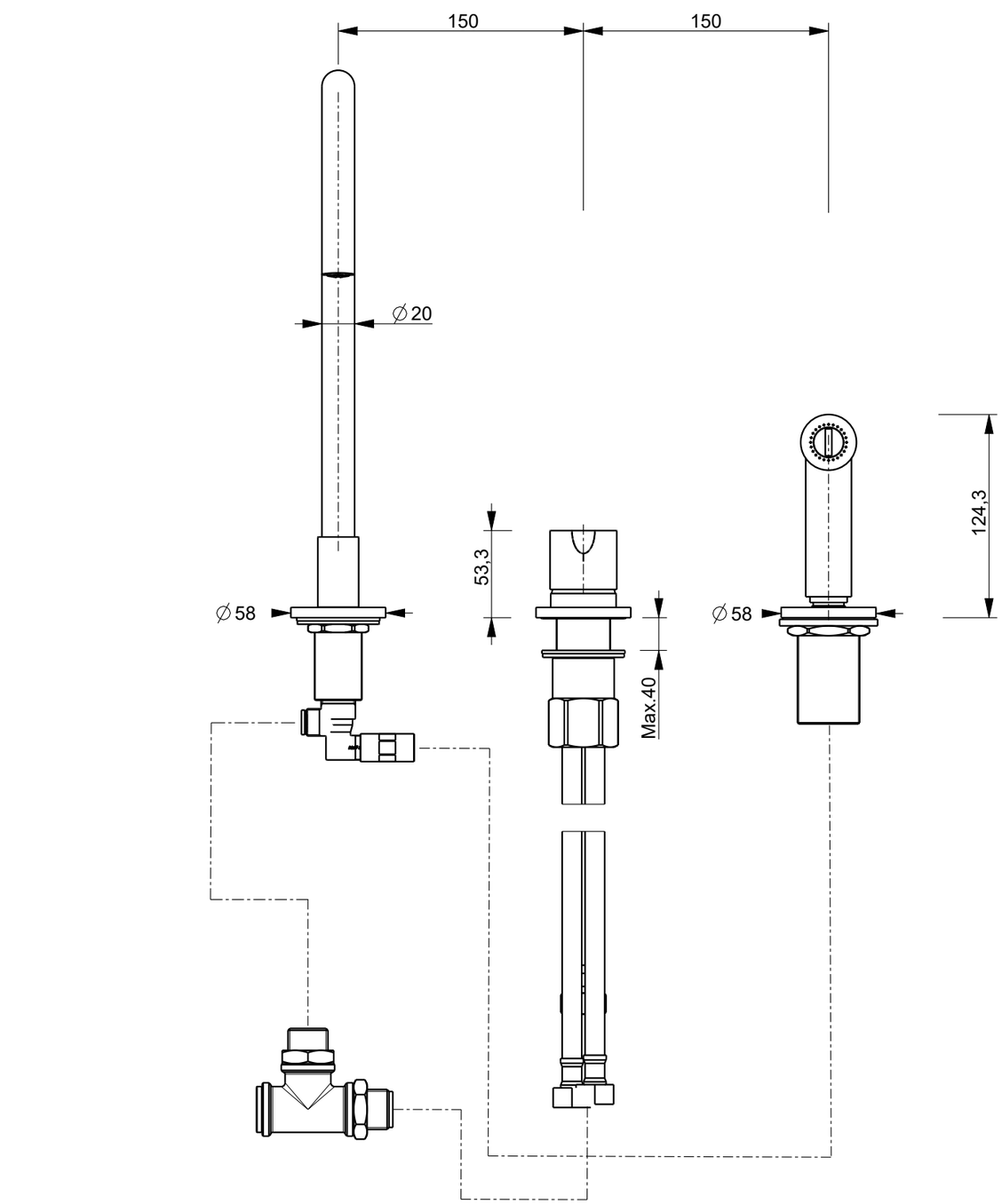

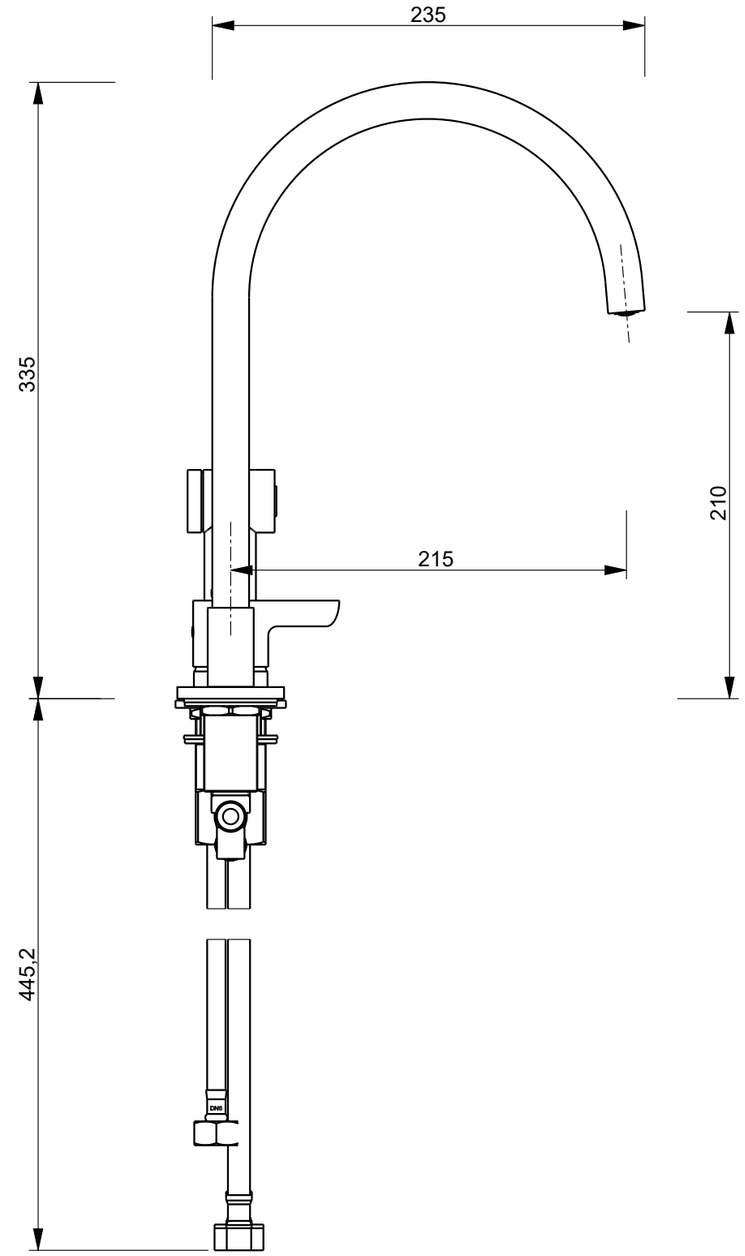

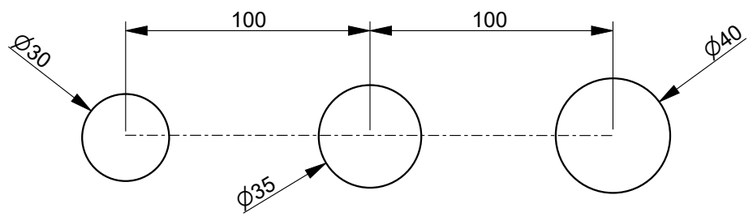

Art.: R551

Serie: ICONA

FANTINI RUBINETTI

Desc.: IT MISCELATORE CUCINA 3 FORI
EN 3 HOLE KITCHEN MIXER
DE 3-LOCH KUCHENMISCHER
FR MELANGEUR D'EVIER 3 TROUS
ES MEZCLADOR DE FREGADERO 3 AGUJEROS

Data: 09-Sep-22

Rev.: 0

Questo disegno e' di proprieta' della FANTINI S.p.A. Pertanto non potra' essere utilizzato e/o comunicato a terzi, anche in forma parziale, senza preventiva autorizzazione.
This drawing is intellectual of FANTINI S.p.A. No use or disclosure, either fully or partially, to third parties is allowed whitout prior consent of the company.