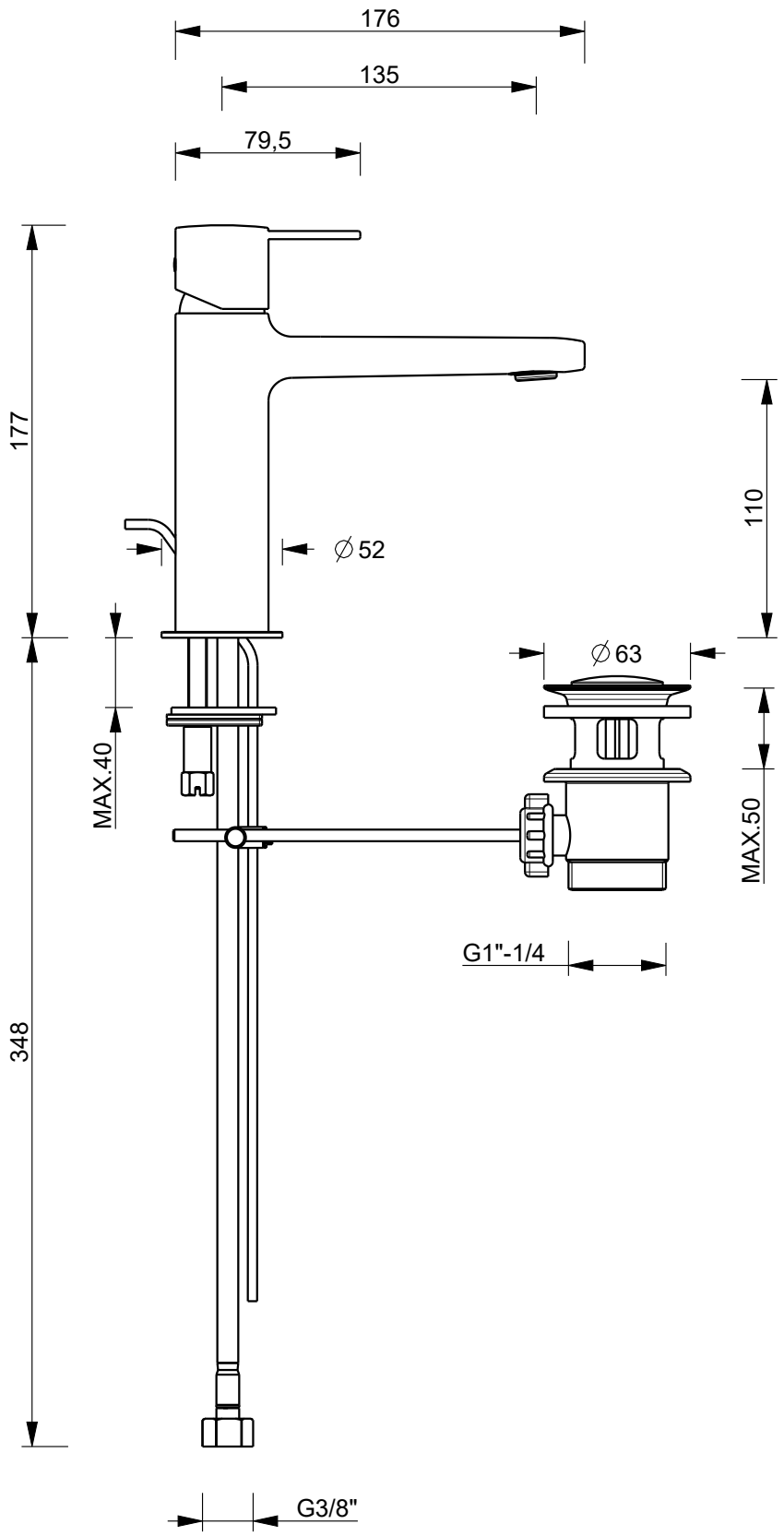

Art.: M104F	Serie: LAME'	
FANTINI RUBINETTI	Desc.: IT MISCELATORE LAVABO MONOFORO EN SINGLE-LEVER WASHBASIN MIXER DE EINHEBELWASCHTISCHMISHER FR MITIGEUR LAVABO ES MONOMANDO LAVABO	Data: 10-May-24 Rev.: 0

Questo disegno e' di proprieta' della FANTINI S.p.A. Pertanto non potra' essere utilizzato e/o comunicato a terzi, anche in forma parziale, senza preventiva autorizzazione.
This drawing is intellectual of FANTINI S.p.A. No use or disclosure, either fully or partially, to third parties is allowed whitout prior consent of the company.