MILANO

FANTINI
RUBINETTI

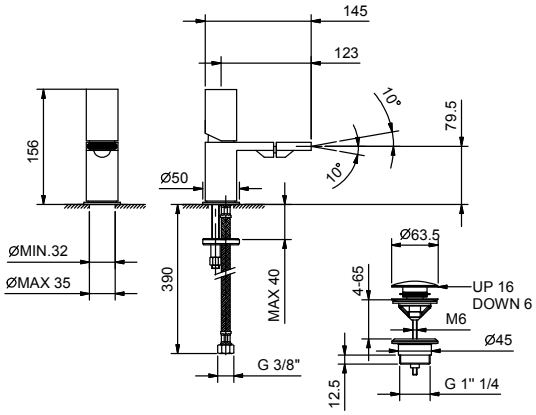

ART. 3008F

Смеситель для биде на 1 отверстие

- вылет 12,5 см
- ручка
- ограничитель потока воды до 5 л/мин при 3 бар
- видимый аэратор
- подводка
- ДОННЫЙ КЛАПАН НАЖИМНОГО ТИПА

Дата

Проект/Комментарии

Отделки

☐ Хром	31 02 3008F
☐ Polished Nickel PVD	31 95 3008F
☐ Matt Gun Metal PVD	31 P5 3008F
☐ Matt British Gold PVD	31 P6 3008F
☐ Matt Copper PVD	31 P9 3008F
☐ Deep Black PVD	31 S1 3008F
☐ Pure Brass PVD	31 Q7 3008F
☐ Raw Metal PVD	31 Q8 3008F
☐ Матовая натуральная сталь	31 93 3008F

• видимый аэратор

Давление (бар)	Поток воды (Л/мин)
0.5	1.88
1	2.63
2	3.73
3	4.59
4	5.18