MILANO

FANTINI
RUBINETTI

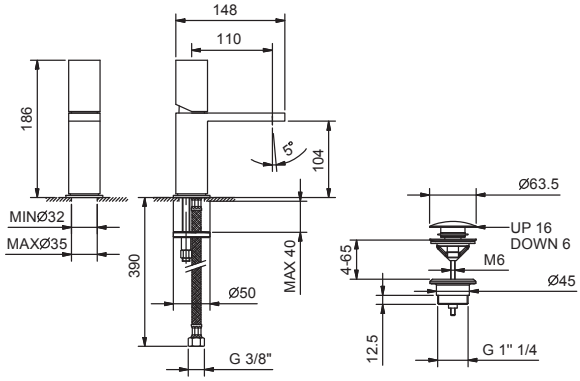

ART. 3004F

Смеситель для раковины на 1 отверстие

- вылет 11 см
- ручка
- ограничитель потока воды до 5 л/мин при 3 бар
- подводка
- ДОННЫЙ КЛАПАН НАЖИМНОГО ТИПА

Дата

Проект/Комментарии

Отделки

☐ Хром	31 02 3004F
☐ Polished Nickel PVD	31 95 3004F
☐ Matt Gun Metal PVD	31 P5 3004F
☐ Matt British Gold PVD	31 P6 3004F
☐ Matt Copper PVD	31 P9 3004F
☐ Deep Black PVD	31 S1 3004F
☐ Pure Brass PVD	31 Q7 3004F
☐ Raw Metal PVD	31 Q8 3004F
☐ Матовая натуральная сталь	31 93 3004F

• Integrated aerator

Давление (бар)	Поток воды (Л/мин)
0.5	2.27
1	3.16
2	4.43
3	5.27
4	5.71