FANTINI RUBINETTI

MINT

ART. F721B+R021A - Miscelatore vasca incasso / Built-in bathtub mixer / Mitigeur bain-douche à encastrer

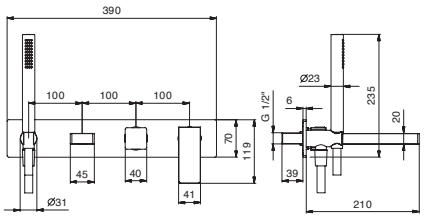

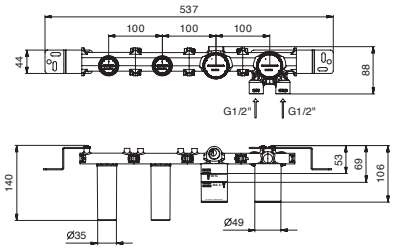

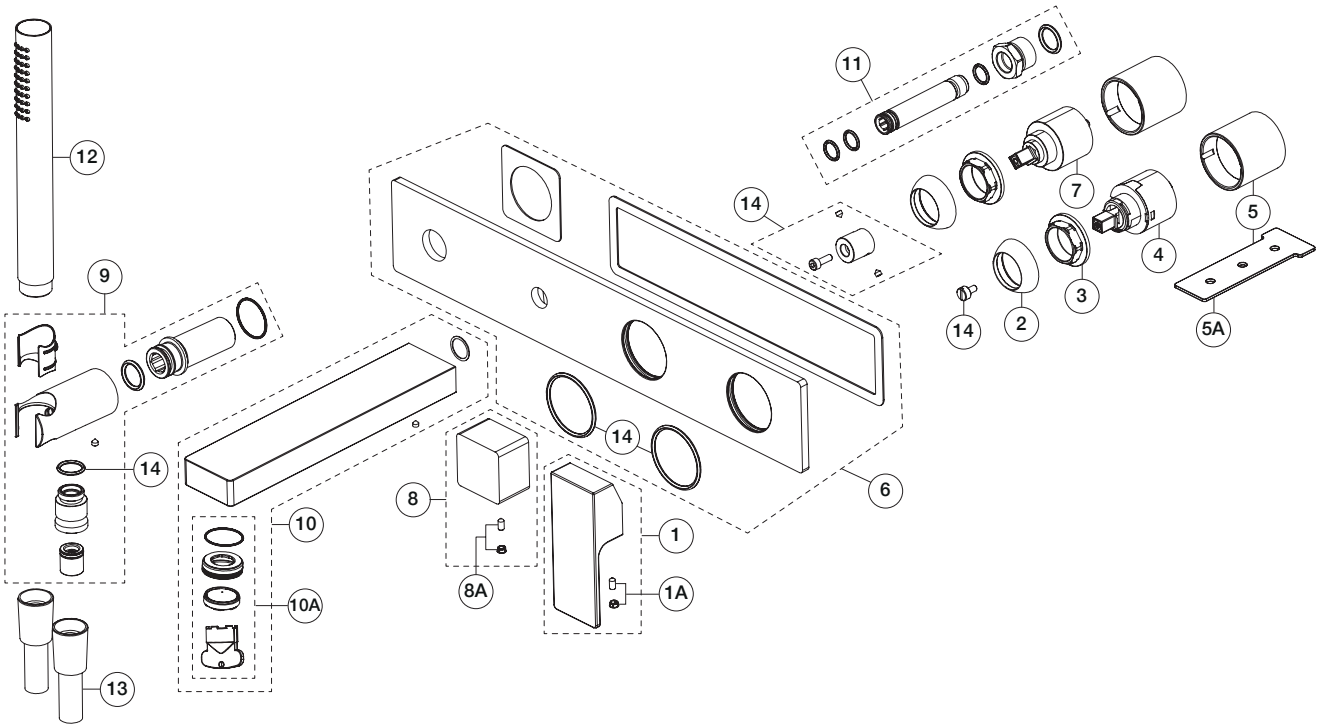

N°	Codice / Code	Descrizione / Description / Désignaton
1	90 __ F049	**Maniglia miscelatore incasso** Built-in mixer handle Manette mitigeur à encastrer
1A	90 __ 9716	**Confezione di fissaggio** Fixing kit Kit de fixation
2	90 __ Q109	**Cappuccio coprighiera** Nut-ring cap Capouchon sous manette
3	90 00 Q403	**Ghiera bloccaggio per cartuccia** Locking ring for cartridge Écrou de serrage pour cartouche
4	90 00 M170	**Cartuccia Ø 35 mm** Ø 35 mm cartridge Cartouche Ø 35 mm
5	90 __ Q404	**Canotto porta cartuccia** Cartridge sleeve Manchon pour cartouche
5A	90 00 Q352	**Chiave bloccaggio cannotti** Sleeve-locking key Clé d'arret manchons
6	90 __ Q575	**Piastra completa** Complete cover plate Plaque complète
7	90 00 M171	**Deviatore Ø 35 mm** Ø 35 mm diverter Inverseur Ø 35 mm
8	90 __ Q576	**Maniglia comando deviatore** Diverter handle Manette inverseur
8A	90 __ 9716	**Confezione di fissaggio** Fixing kit Kit de fixation
9	90 __ 9397	**Presa acqua completa** Complete water plug Prise d'eau complète
10	90 __ 8764	**Bocca vasca da parete - 20 cm** Wall-mount bathtub spout - 20 cm Bec pour mitigeur bain-douche mural - 20 cm
10A	90 00 9588	**Aeratore M24x1 con chiave di smontaggio** M24x1 aerator with disassembling key Aérateur M24x1 avec clé pour demontage
11	90 00 9373	**Perno con O-ring** Pivot with O-ring Pivot avec O-ring
12	90 __ 8783	**Doccetta FIT** FIT handshower Douchette FIT
13	90 __ 9349	**Flessibile doccetta in PVC 150 cm** 150 cm PVC handshower's flexible hose Flexible PVC pour douchette 150 cm
14	90 00 Q430	**Kit con O-ring, adattatore e vite** Kit with O-ring, adapter and screw Kit avec O-ring, adapteur et vis

__ **Questo codice alfanumerico indica la finitura o il materiale**
This alphanumeric code indicates the finish or raw material
Ce code alphanumerique indique la finition ou le materiel