NICE系列

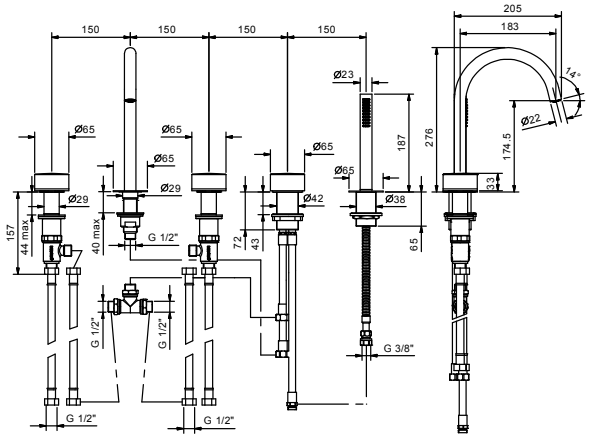

ART. S065S

缸边式浴缸龙头

- 龙头出水口长度18.3cm
- 不带开关把手
- 5孔
- 旋钮式2向分水器
- FIT系列手持花洒
- 150cm 软管
- 90°陶瓷阀芯
- 1/2'' 寸入水管
- 供水软管

注意：水龙头把手需要单独预定，请参看“开关把手”部分

漆面

☐ 铬色 65 02 S065S
☐ 哑光黑 65 13 S065S

日期

项目/备注

• Integrated aerator

压力（巴）	水流速度（升/分钟）
0.5	7.2
1	11.56
2	16.59
3	20.5
4	23.55

• 手持花洒

压力（巴）	水流速度（升/分钟）
0.5	4.16
1	5.85
2	8.15
3	9.25
4	8.52