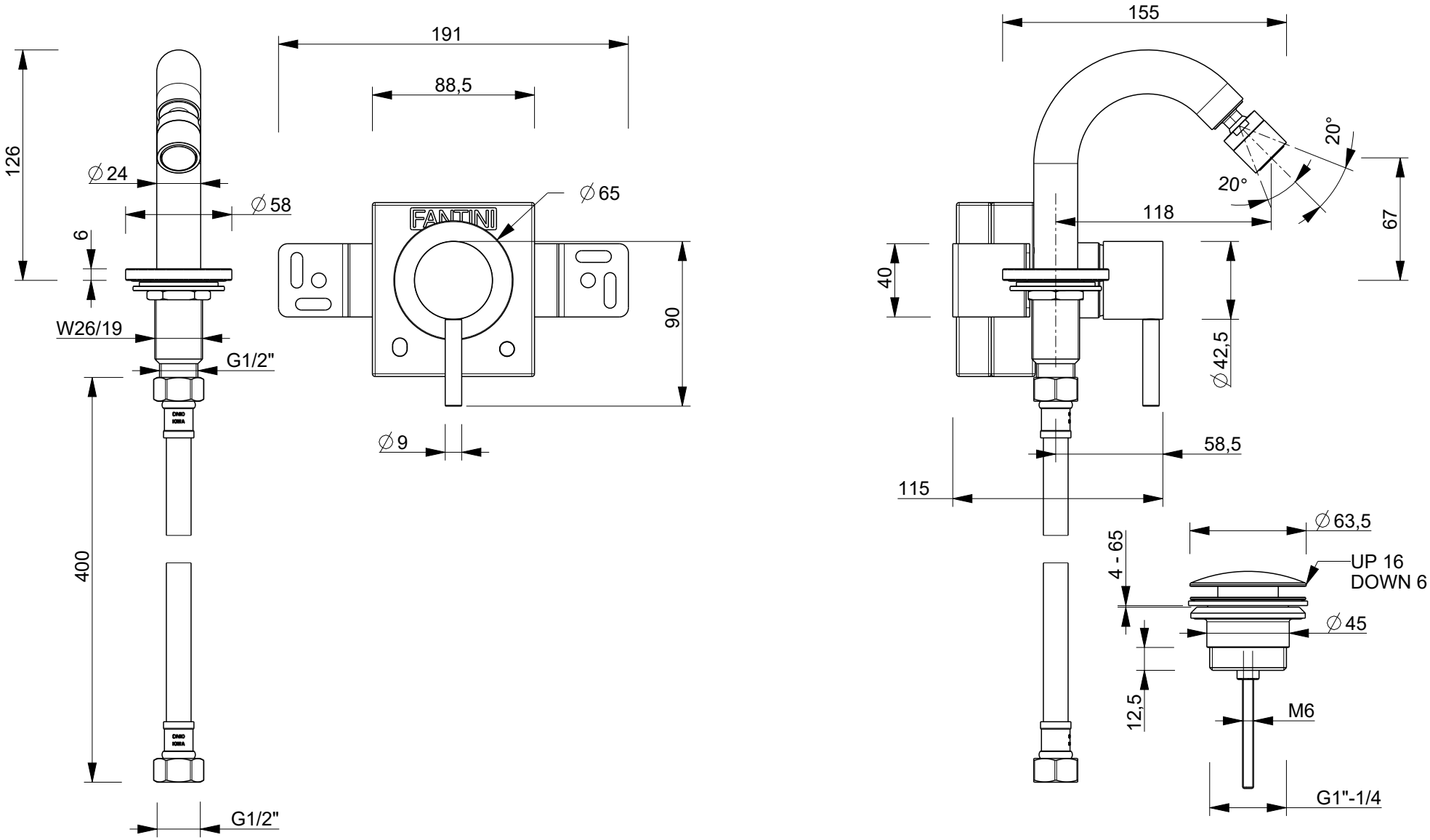

Art.: E911B+M063A	Serie: NOSTROMO	
FANTINI RUBINETTI	Desc.: IT MISCELATORE BIDET MONOFORO EN SINGLE-HOLO BIDET MIXER DE 1-LOCH-BIDETMISCHER FR MITIGEUR BIDET MONOTROU ES MONOMANDO BIDE'	Data: 05-Jul-23 Rev.: 0

Questo disegno e' di proprieta' della FANTINI S.p.A. Pertanto non potra' essere utilizzato e/o comunicato a terzi, anche in forma parziale, senza preventiva autorizzazione.
This drawing is intellectual of FANTINI S.p.A. No use or disclosure, either fully or partially, to third parties is allowed whitout prior consent of the company.