VENEZIA

FANTINI
RUBINETTI

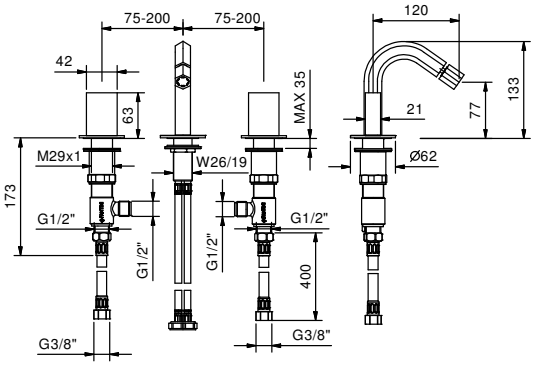

ART. N409SW

Смеситель на 3 отверстия для биде

- вылет 12 см
- без ручек
- ограничитель потока воды до 5 л/мин при 3 бар
- картридж керамический 90°
- видимый аэратор
- подводка
- БЕЗ ДОННОГО КЛАПАНА

ручки заказываются отдельно, см. раздел "Ручки"

Дата

Проект/Комментарии

Отделки

☐ Хром	29 02 N409SW
☐ Polished Nickel PVD	29 95 N409SW
☐ Matt Gun Metal PVD	29 P5 N409SW
☐ Matt British Gold PVD	29 P6 N409SW
☐ Matt Copper PVD	29 P9 N409SW
☐ Золото плюс	29 01 N409SW

• видимый аэратор

Давление (бар)	Поток воды (Л/мин)
0.5	3.5
1	4.7
2	5.5
3	5.6
4	5.64