VENEZIA

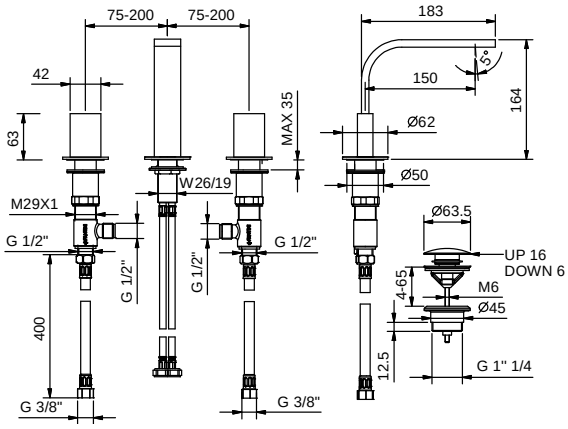

ART. N504S

Смеситель для раковины на 3 отверстия - VENEZIA IN

- вылет 15 см
- без ручек
- ограничитель потока воды до 5 л/мин при 3 бар
- картридж керамический 90°
- подводка
- ДОННЫЙ КЛАПАН НАЖИМНОГО ТИПА

ручки заказываются отдельно, см. раздел "Ручки"

Дата

Проект/Комментарии

Отделки

☐ Хром	29 02 N504S
☐ Polished Nickel PVD	29 95 N504S
☐ Matt Gun Metal PVD	29 P5 N504S
☐ Matt British Gold PVD	29 P6 N504S
☐ Matt Copper PVD	29 P9 N504S
☐ Золото плюс	29 01 N504S