VENEZIA

FANTINI
RUBINETTI

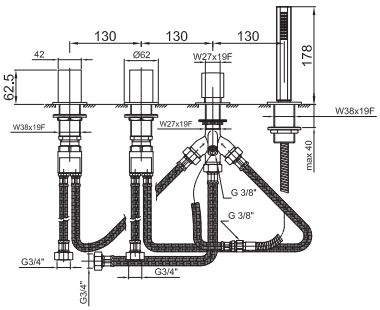

ART. N467S

Grupo bañera repisa

- sin manetas
- sin caño
- 4 agujeros
- desviador con pulsador 2 salidas
- teleducha VENEZIA
- flexo 150 cm
- cartucho cerámico 90°
- entradas de 3/4''
- flexos de alimentación

NOTA: manetas para pedir por separado,consultar la sección ' 'Manetas''

Acabados

☐ Cromo	29 02 N467S
☐ Polished Nickel PVD	29 95 N467S
☐ Matt Gun Metal PVD	29 P5 N467S
☐ Matt British Gold PVD	29 P6 N467S
☐ Matt Copper PVD	29 P9 N467S
☐ Oro Plus	29 01 N467S

Fecha

Proyecto/Comentarios

• Integrated aerator

Presiòn(bar)	Caudal (l/min)
0.5	7.2
1	11.56
2	16.59
3	20.5
4	23.55

• teleducha

Presiòn(bar)	Caudal (l/min)
0.5	4.16
1	5.85
2	8.15
3	9.25
4	8.52