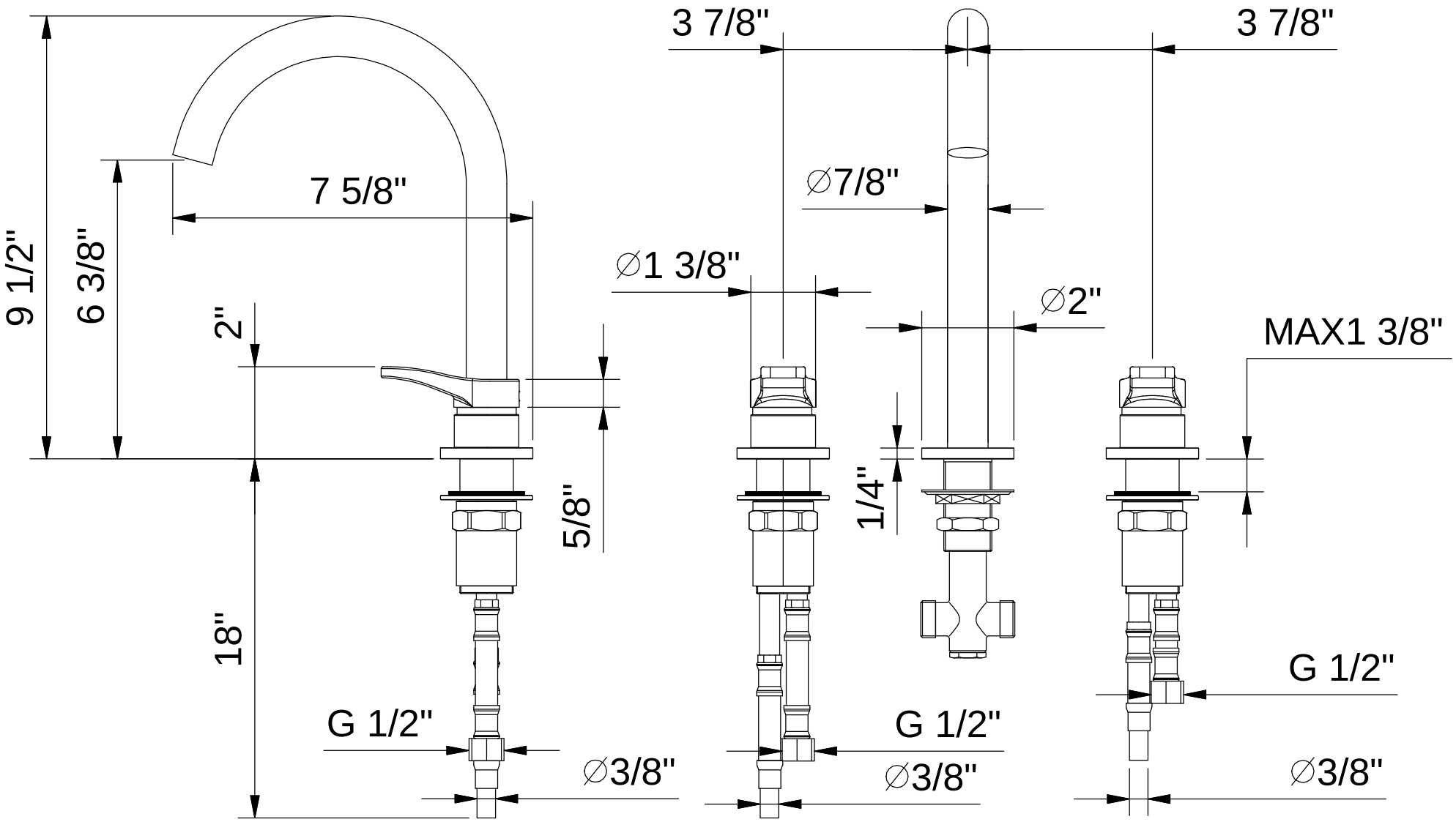

Art.: B204WU	Serie: AL/23 LISSONI	
FANTINI RUBINETTI	Desc.: EN - TWU HANDLE WASHBASIN MIXER	Data: 09/12/2016 Rev.: 0 Disegnato: simone.giacometti Approvato: ...

Questo disegno e' di proprieta' della FANTINI S.p.A. Pertanto non potra' essere utilizzato e/o comunicato a terzi, anche in forma parziale, senza preventiva autorizzazione.
This drawing is intellectual of FANTINI S.p.A. No use or disclosure, either fully or partially, to third parties is allowed whitout prior consent of the company.