VENEZIA系列

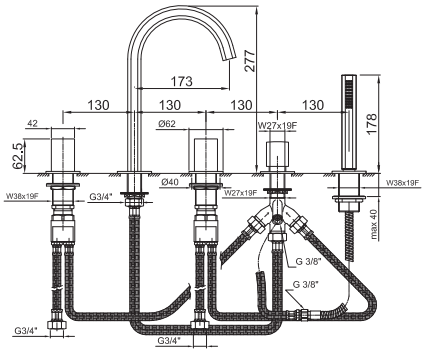

ART. N465S

缸边式浴缸龙头

- 龙头出水口长度17.5cm
- 不带开关把手
- 5孔
- 按压式2向分水器
- VENEZIA系列手持花洒
- 150cm 软管
- 90°陶瓷阀芯
- 3/4'' 寸入水管
- 供水软管

注意：水龙头把手需要单独预定，请参看“开关把手”部分

漆面

☐ 铬色	29 02 N465S
☐ Polished Nickel PVD	29 95 N465S
☐ Matt Gun Metal PVD	29 P5 N465S
☐ Matt British Gold PVD	29 P6 N465S
☐ Matt Copper PVD	29 P9 N465S
☐ 超金色	29 01 N465S

日期

项目/备注

• Integrated aerator

压力 (巴)	水流速度 (升/分钟)
0.5	7.2
1	11.56
2	16.59
3	20.5
4	23.55

• 手持花洒

压力 (巴)	水流速度 (升/分钟)
0.5	4.16
1	5.85
2	8.15
3	9.25
4	8.52