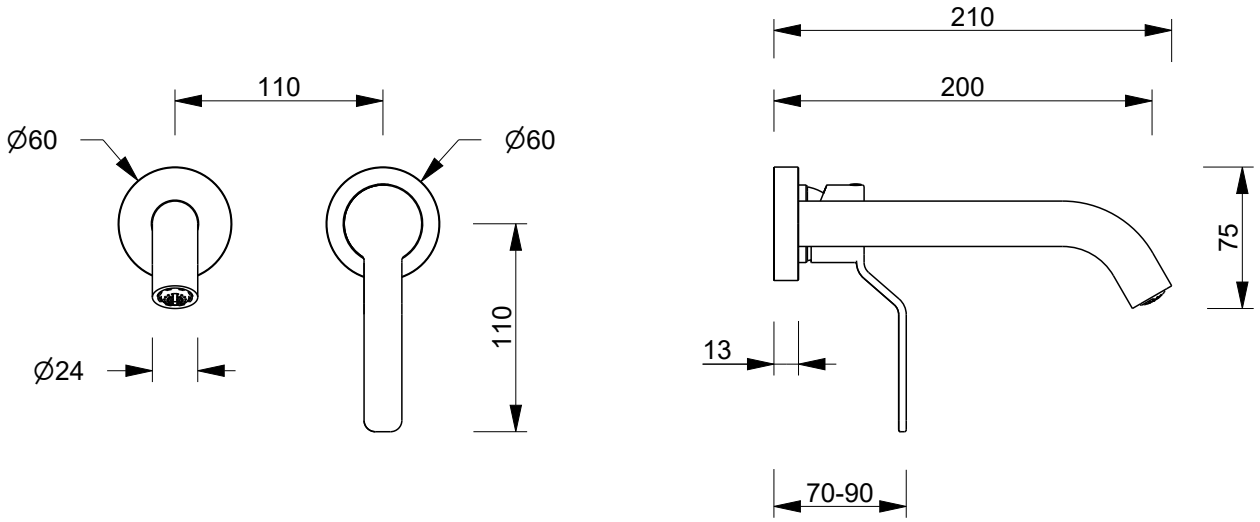

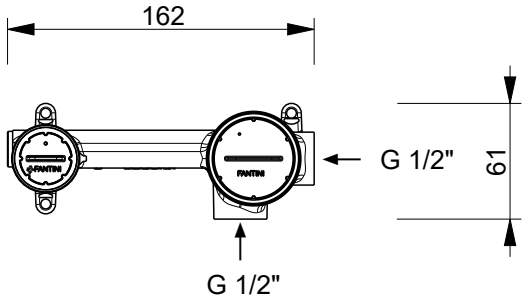

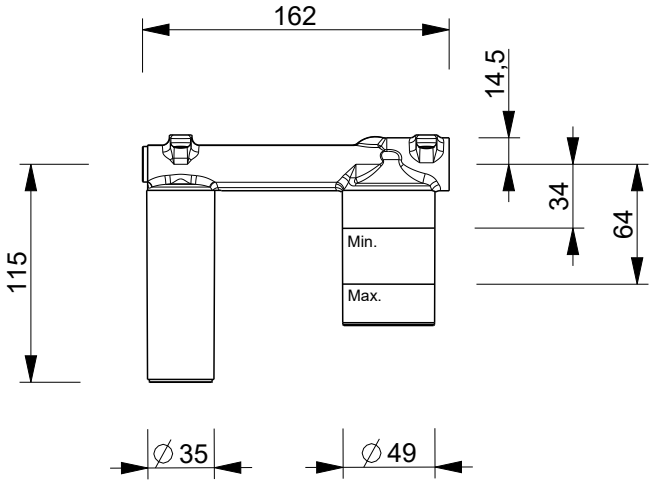

Art.: Y513B+M111A	Serie: GARDEN	
FANTINI RUBINETTI	Desc.: IT GRUPPO LAVABO DA PARETE EN WALL MOUNT WASHBASIN MIXER DE WANDWASCHTSCHMISHER FR MITIGEUR LAVABO MURAL ES BATERIA LAVABO A PARED	Data: 04-Feb-26 Rev.: 0

Questo disegno e' di proprieta' della FANTINI S.p.A. Pertanto non potra' essere utilizzato e/o comunicato a terzi, anche in forma parziale, senza preventiva autorizzazione.
This drawing is intellectual of FANTINI S.p.A. No use or disclosure, either fully or partially, to third parties is allowed whitout prior consent of the company.