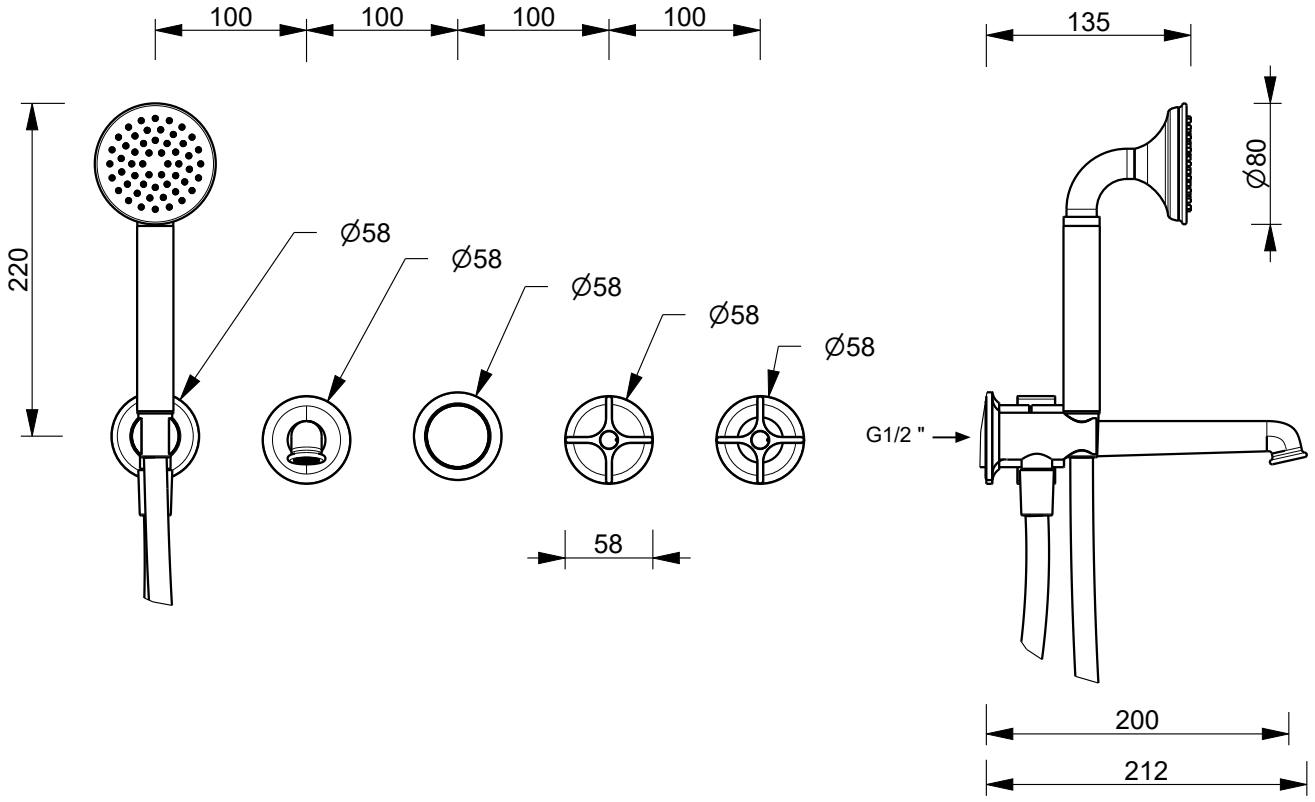

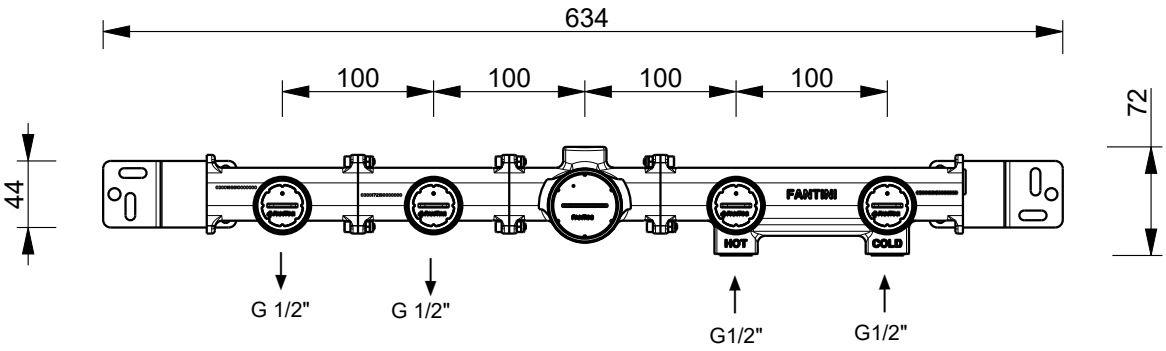

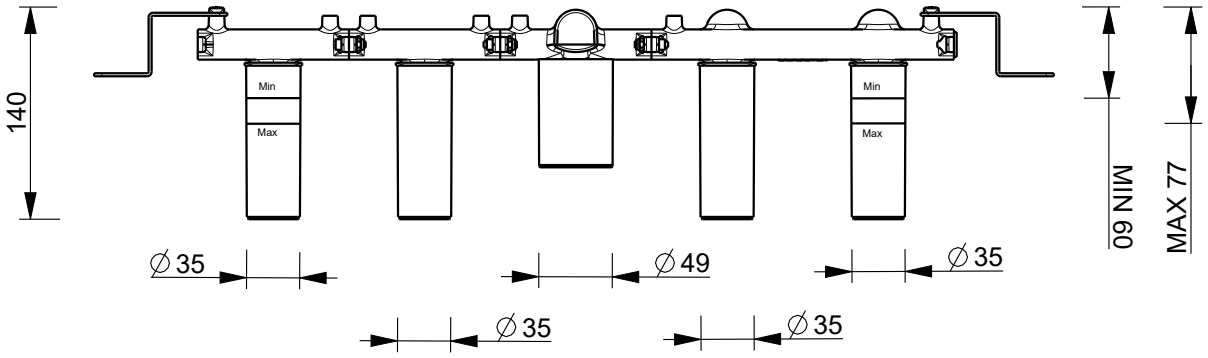

Art.: J619B+R019A	Serie: FLORA	
FANTINI RUBINETTI	Desc.: IT GRUPPO VASCA INCASSO EN BUILT-IN BATHTUB MIXER DE UP-WANNENMISCHER FR MITIGEUR BAIN-DOUCHE A ENCASTRER ES GRUPO BANO/DUCHA EMPOTRADO	Data: 04-Jun-25 Rev.: 0

Questo disegno e' di proprieta' della FANTINI S.p.A. Pertanto non potra' essere utilizzato e/o comunicato a terzi, anche in forma parziale, senza preventiva autorizzazione.
This drawing is intellectual of FANTINI S.p.A. No use or disclosure, either fully or partially, to third parties is allowed whitout prior consent of the company.