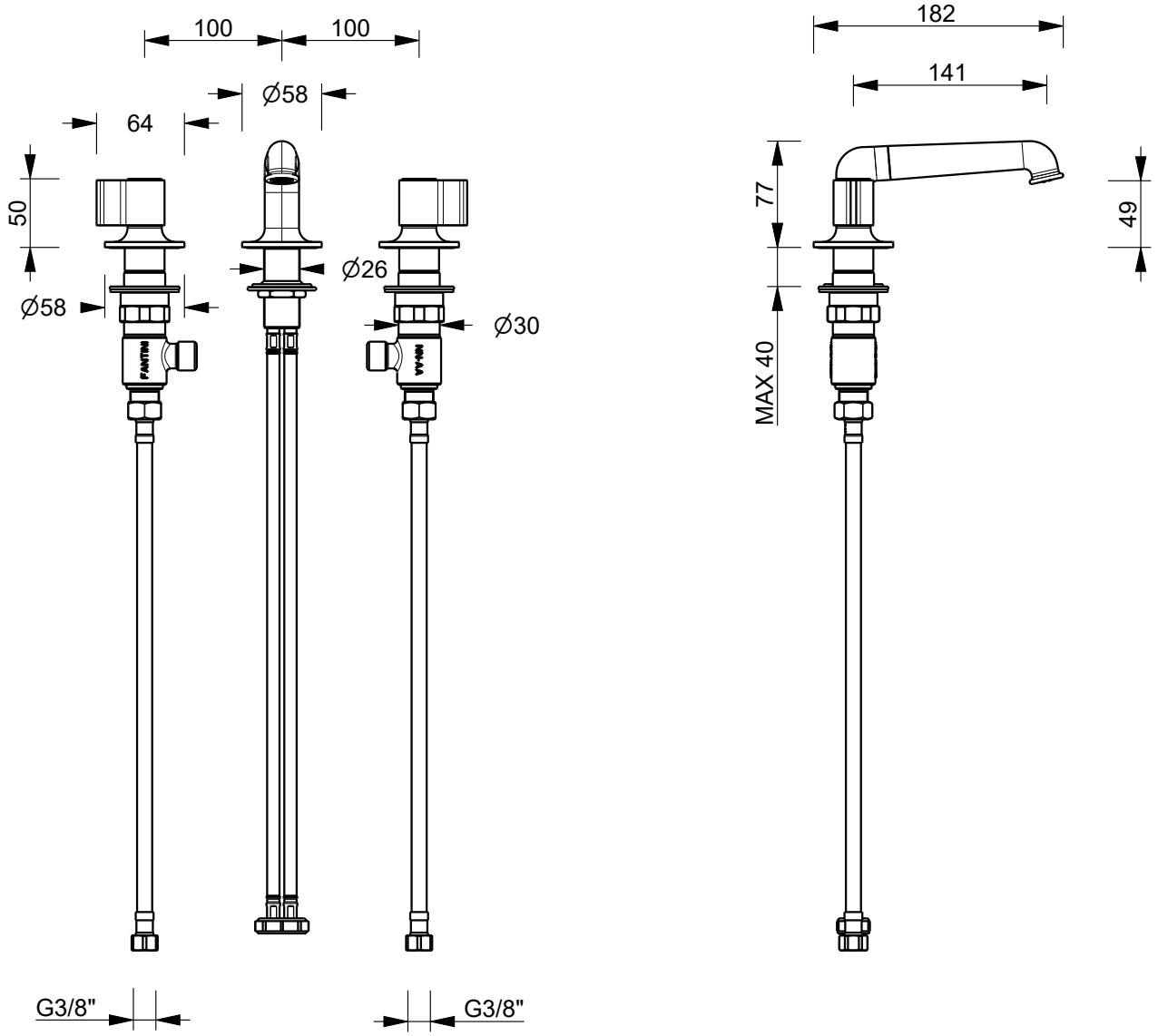

Art.: J504W

Serie: FLORA

FANTINI RUBINETTI

Desc.: IT GRUPPO TRE FORI DA PIANO
EN THREE HOLE WASHBASIN MIXER
DE 3 LOCH WASTIMISCHER HOC
FR MELANGEUR LAVABO SURELEVE 3 TROUS
ES BATERIA LAVABO 3 ELEMENTOS

Data: 09-May-25

Rev.: 0

Questo disegno e' di proprieta' della FANTINI S.p.A. Pertanto non potra' essere utilizzato e/o comunicato a terzi, anche in forma parziale, senza preventiva autorizzazione.
This drawing is intellectual of FANTINI S.p.A. No use or disclosure, either fully or partially, to third parties is allowed whitout prior consent of the company.