ICONA CLASSIC

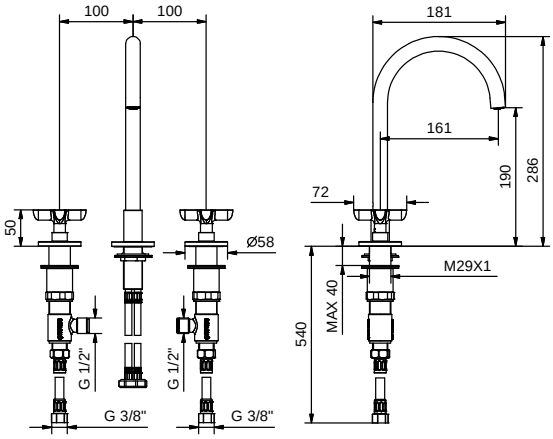

ART. R007W

Batería lavabo 3 elementos

- distancia a chorro 16 cm
- manetas
- limitador de caudal 5 l/m a 3 bar
- cartucho cerámico 90°
- flexos de alimentación
- SIN DESAGÜE

Fecha

Proyecto/Comentarios

Acabados

☐ Cromo	53 02 R007W
☐ Negro Opaco	53 13 R007W
☐ Polished Nickel PVD	53 95 R007W
☐ Matt Gun Metal PVD	53 P5 R007W
☐ Matt British Gold PVD	53 P6 R007W
☐ Matt Copper PVD	53 P9 R007W
☐ Deep Black PVD	53 S1 R007W
☐ Pure Brass PVD	53 Q7 R007W
☐ Raw Metal PVD	53 Q8 R007W

• Integrated aerator

Presiòn(bar)	Caudal (l/min)
0.5	2.34
1	3.81
2	5.09
3	5.1
4	5.38