ICONA CLASSIC

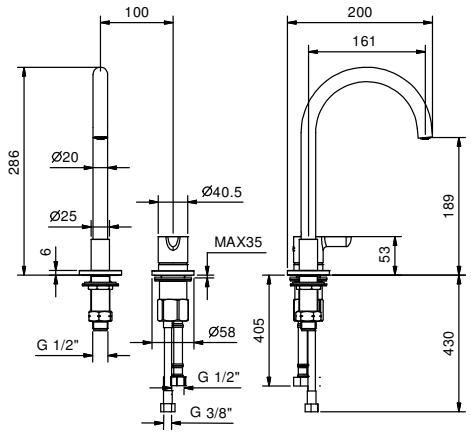

ART. R504W

Monomando lavabo 2 elementos

- distancia a chorro 16 cm
- maneta
- limitador de caudal 5 l/m a 3 bar
- flexos de alimentación
- SIN DESAGÜE

Fecha

Proyecto/Comentarios

Acabados

☐ Cromo	53 02 R504W
☐ Negro Opaco	53 13 R504W
☐ Polished Nickel PVD	53 95 R504W
☐ Matt Gun Metal PVD	53 P5 R504W
☐ Matt British Gold PVD	53 P6 R504W
☐ Matt Copper PVD	53 P9 R504W
☐ Deep Black PVD	53 S1 R504W
☐ Mokka PVD	53 S5 R504W
☐ Brushed Steel Look PVD	53 92 R504W
☐ Pure Brass PVD	53 Q7 R504W
☐ Raw Metal PVD	53 Q8 R504W

• Integrated aerator

Presiòn(bar)	Caudal (l/min)
0.5	2.35
1	3.82
2	5.09
3	5.1
4	5.38