# FLORA

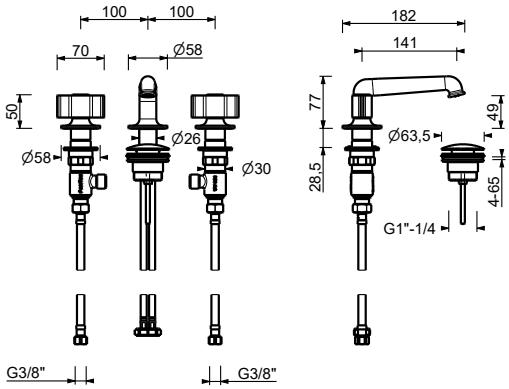


## ART. J404

**Gruppo lavabo 3 fori**

- maniglie.2
- interasse bocca 14 cm
- limitatore di portata 5 l/min a 3 bar
- vitone ceramico 90°
- flessibili di alimentazione
- CON SCARICO a pressione

**Data**

**Progetto/Note**

### Finiture

| | |
|---|---|
| ☐ Cromo | 76 02 J404 |
| ☐ Polished Nickel PVD | 76 95 J404 |
| ☐ Matt Gun Metal PVD | 76 P5 J404 |
| ☐ Mokka PVD | 76 S5 J404 |
| ☐ Brushed Steel Look PVD | 76 92 J404 |