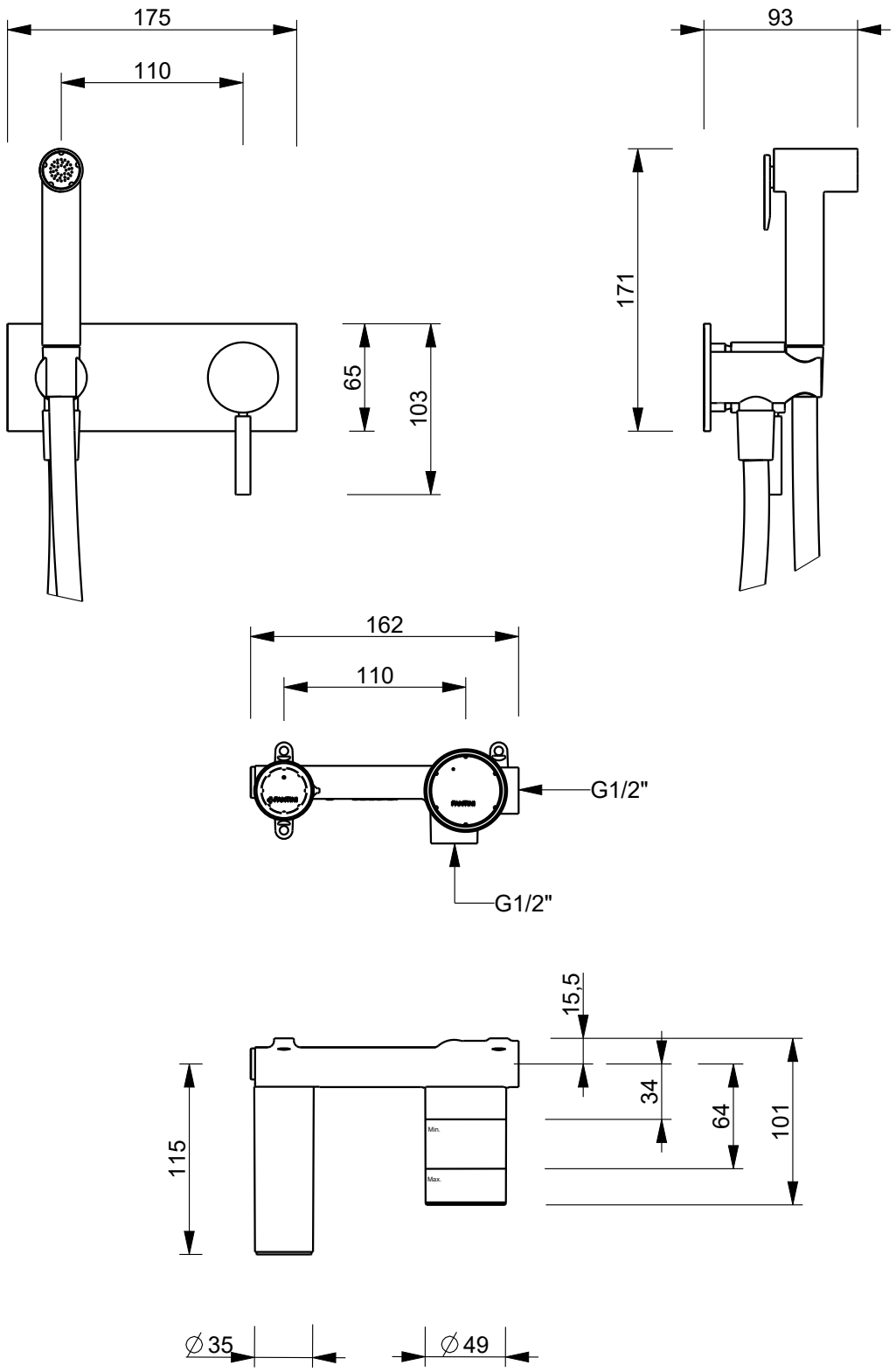

Art.: E859B+M111A

Serie: NOSTROMO

FANTINI RUBINETTI

Desc.: IT IDROSPRAY
EN IDROSPRAY
DE IDROSPRAY
FR IDROSPRAY
ES IDROSPRAY

Data: 11-Jul-25

Rev.: 0

Questo disegno e' di proprieta' della FANTINI S.p.A. Pertanto non potra' essere utilizzato e/o comunicato a terzi, anche in forma parziale, senza preventiva autorizzazione.
This drawing is intellectual of FANTINI S.p.A. No use or disclosure, either fully or partially, to third parties is allowed whitout prior consent of the company.