TORINO系列

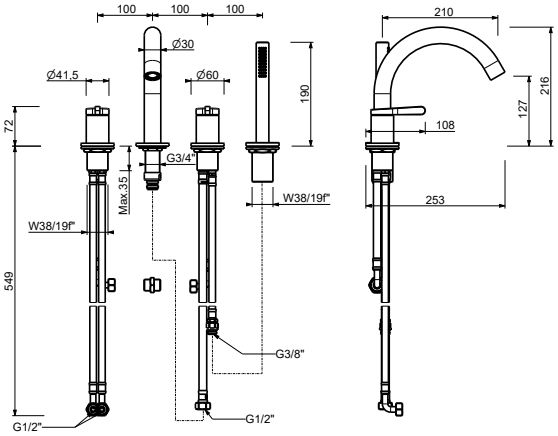

ART. L965

缸边式浴缸龙头

- 龙头出水口长度20cm
- 开关手柄
- 4孔
- 旋钮式2向分水器
- FIT系列手持花洒
- 150cm 软管
- 1/2'' 寸入水管
- 供水软管

日期

项目/备注

漆面

☐ 铬色	58 02 L965
☐ 哑光黑	58 13 L965
☐ Matt Gun Metal PVD	58 P5 L965
☐ Matt British Gold PVD	58 P6 L965
☐ Deep Black PVD	58 S1 L965
☐ Mokka PVD	58 S5 L965
☐ Brushed Steel Look PVD	58 92 L965