MILANO系列

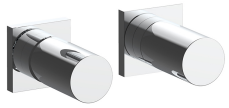

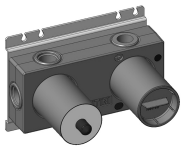

ART. G781B+M685A

预埋式淋浴开关

- 开关手柄
- 带环形装饰盖
- 旋钮式2向分水器
- 1/2'' 寸入水管
- 静音系统
- 只可横向安装

日期

项目/备注

外部组件

☐ 铬色	31 02 G781B
☐ Polished Nickel PVD	31 95 G781B
☐ Matt Gun Metal PVD	31 P5 G781B
☐ Matt British Gold PVD	31 P6 G781B
☐ Matt Copper PVD	31 P9 G781B
☐ Deep Black PVD	31 S1 G781B
☐ Pure Brass PVD	31 Q7 G781B
☐ Raw Metal PVD	31 Q8 G781B
☐ **不锈钢拉丝**	31 93 G781B

墙内预埋组件

☐	44 00 M685A

总价

☐ 铬色	31 02 G781B
☐ Polished Nickel PVD	31 95 G781B
☐ Matt Gun Metal PVD	31 P5 G781B
☐ Matt British Gold PVD	31 P6 G781B
☐ Matt Copper PVD	31 P9 G781B
☐ Deep Black PVD	31 S1 G781B
☐ Pure Brass PVD	31 Q7 G781B
☐ Raw Metal PVD	31 Q8 G781B
☐ 不锈钢拉丝	31 93 G781B

MILANO系列

ART. G781B+M685A
预埋式淋浴开关

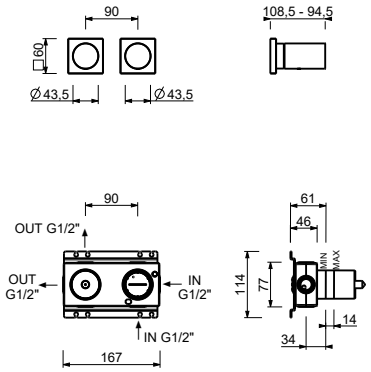

1路出水

压力 (巴)	水流速度 (升/分钟)
0.5	8.44
1	11.7
2	16.47
3	20.34
4	23.43

2路出水

压力 (巴)	水流速度 (升/分钟)
0.5	7.45
1	10.47
2	14.59
3	17.9
4	20.7