# SAILING系列

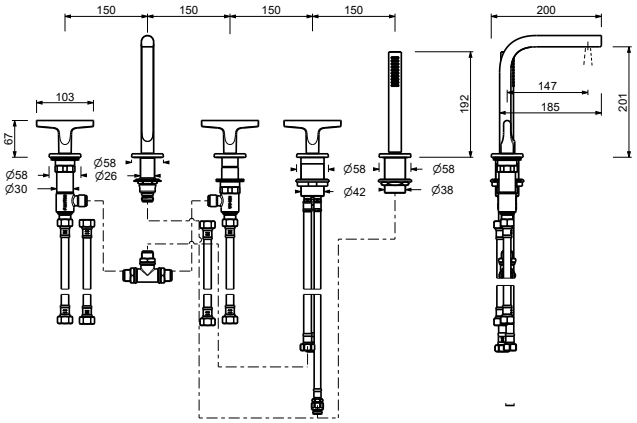


## ART. J065

**缸边式浴缸龙头**

- 龙头出水口长度15cm
- 开关手柄
- 5孔
- 旋钮式2向分水器
- FIT系列手持花洒
- 150cm 软管
- 90°陶瓷阀芯
- 1/2'' 寸入水管
- 供水软管

## 日期

## 项目/备注

## 漆面

| | |
|---|---|
| ☐ Matt Gun Metal PVD | 67 P5 J065 |
| ☐ Matt British Gold PVD | 67 P6 J065 |
| ☐ Deep Black PVD | 67 S1 J065 |

**• Integrated aerator**

| 压力 ( 巴) | 水流速度 (升/分钟) |
|---|---|
| 0.5 | 7.2 |
| 1 | 11.56 |
| 2 | 16.59 |
| 3 | 20.5 |
| 4 | 23.55 |

**• 手持花洒**

| 压力 ( 巴) | 水流速度 (升/分钟) |
|---|---|
| 0.5 | 4.16 |
| 1 | 5.85 |
| 2 | 8.15 |
| 3 | 9.25 |
| 4 | 8.52 |