MYO

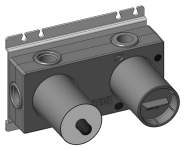

ART. V681B+M685A

UP-Brausemischer

- Griffe
- Drehumsteller 2-Wege
- 1/2'' Eingänge
- Schallschutz
- nur für horizontale Montage

Datum

Project/Kommentar

AP-Teil

☐ Chrom	61 02 V681B
☐ Schwarz matt	61 13 V681B
☐ Matt Gun Metal PVD	61 P5 V681B
☐ Matt British Gold PVD	61 P6 V681B
☐ Deep Black PVD	61 S1 V681B

UP-Teil

☐	44 00 M685A

GESAMTPREIS

☐ Chrom	61 02 V681B
☐ Schwarz matt	61 13 V681B
☐ Matt Gun Metal PVD	61 P5 V681B
☐ Matt British Gold PVD	61 P6 V681B
☐ Deep Black PVD	61 S1 V681B

MYO

ART. V681B+M685A
UP-Brausemischer

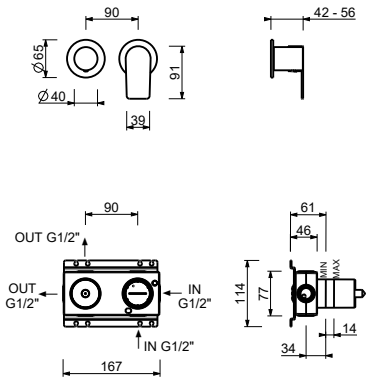

Abgang Nummer 1

Wasserdruck(bar)	Durchfluss (l/min)
0.5	8.44
1	11.7
2	16.47
3	20.34
4	23.43

Abgang Nummer 2

Wasserdruck(bar)	Durchfluss (l/min)
0.5	7.45
1	10.47
2	14.59
3	17.9
4	20.7