AL/23

ABOUTWATER
Boffi FANTINI





ART. B481B+M585A

Miscelatore doccia incasso

- maniglie
- deviatore a rotazione a 2 uscite
- ingressi da 1/2"
- isolamento acustico

Data

Progetto/Note

Parte esterna

☐ Cromo	26 02 B481B
☐ Nero Opaco	26 13 B481B

Parte da incasso

☐	44 00 M585A

Prezzo totale

☐ Cromo	26 02 B481B
☐ Nero Opaco	26 13 B481B

AL/23

ABOUTWATER
Boffi FANTINI

ART. B481B+M585A

Miscelatore doccia incasso

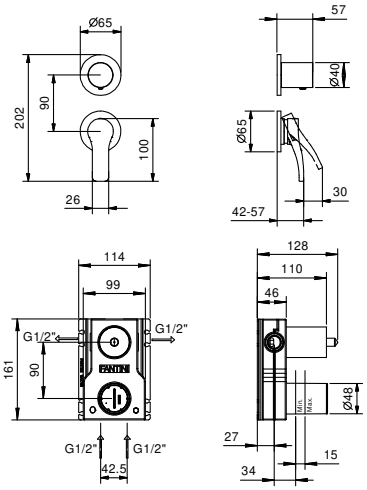

USCITA 1

Pressione(bar)	Portata (l/min)
0.5	8.44
1	11.87
2	16.79
3	20.5
4	23.76

USCITA 2

Pressione(bar)	Portata (l/min)
0.5	7.45
1	10.47
2	14.59
3	17.9
4	20.7