AL/23

ABOUTWATER
Boffi FANTINI





ART. B481B+M585A

Mitigeur douche à encastrer

- manettes
- inverseur 2 sorties à rotation
- entrées en 1/2''
- isolation acoustique

Date

Projet/Commentaire

Partie externe

☐ Chromé	26 02 B481B
☐ Noir Mat	26 13 B481B

Piece Partie à encastrer

☐	44 00 M585A

PRIX TOTAL

☐ Chromé	26 02 B481B
☐ Noir Mat	26 13 B481B

AL/23

ABOUTWATER
Boffi FANTINI

ART. B481B+M585A
Mitigeur douche à encastrer

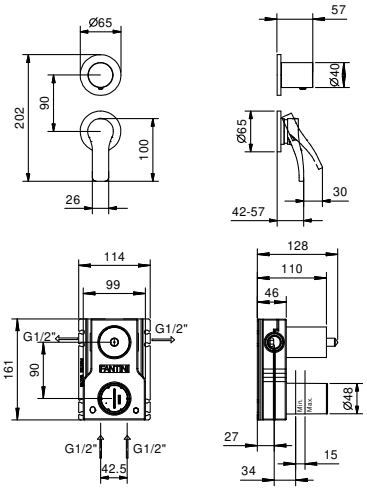

Sortie 1

Pression(bar)	Débit (l/min)
0.5	8.44
1	11.87
2	16.79
3	20.5
4	23.76

Sortie 2

Pression(bar)	Débit (l/min)
0.5	7.45
1	10.47
2	14.59
3	17.9
4	20.7