AL/23

ABOUTWATER
Boffi FANTINI





ART. B481B+M585A

Monomando ducha empotrado

- manetas
- desviador giratorio 2 salidas
- entradas de 1/2''
- aislamiento acústico

Fecha

Proyecto/Comentarios

Parte externa

☐ Cromo	26 02 B481B
☐ Negro Opaco	26 13 B481B

Parte empotrable

☐	44 00 M585A

PRECIO TOTAL

☐ Cromo	26 02 B481B
☐ Negro Opaco	26 13 B481B

AL/23

ABOUTWATER
Boffi FANTINI

ART. B481B+M585A

Monomando ducha empotrado

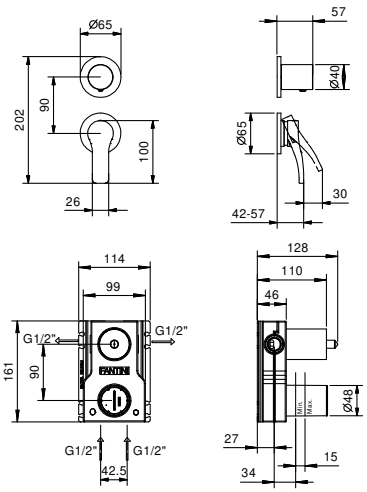

Salida 1

Presiòn(bar)	Caudal (l/min)
0.5	8.44
1	11.87
2	16.79
3	20.5
4	23.76

Salida 2

Presiòn(bar)	Caudal (l/min)
0.5	7.45
1	10.47
2	14.59
3	17.9
4	20.7