AL/23

ABOUTWATER
Boffi FANTINI

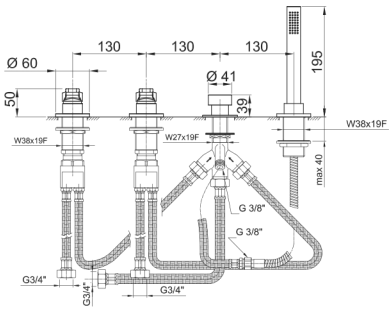

ART. B267

Wannenrandmischer

- ohne Auslauf
- Griffe
- 4-Loch
- Umsteller mit Drucktaste 2-Wege
- Handbrause FIT
- Schlauch 150 cm
- 90° Keramikventil
- 3/4'' Eingänge
- Versorgungsleitung/schläuche

Datum

Project/Kommentar

Oberfläche

☐ Chrom 26 02 B267
☐ Schwarz matt 26 13 B267

• Integrated aerator

Wasserdruck(bar)	Durchfluss (l/min)
0.5	7.2
1	11.56
2	16.59
3	20.5
4	23.55

• Handbrause

Wasserdruck(bar)	Durchfluss (l/min)
0.5	4.05
1	5.79
2	7.83
3	8.64
4	8.25