CUCINA

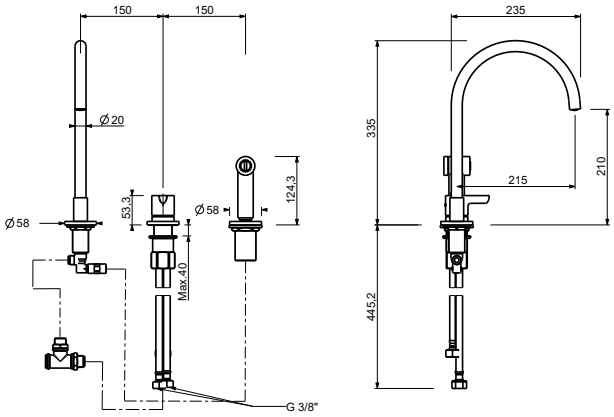

ART. R551

Miscelatore lavello cucina tre fori

- interasse bocca 21,5 cm
- maniglia
- bocca girevole
- doccetta estraibile separata monogetto con pulsante di att ivazione
- 3 fori
- limitatore di portata 8 l/min a 3 bar
- flessibili di alimentazione
- SENZA SCARICO

Data

Progetto/Note

Finiture

☐ Cromo	53 02 R551
☐ Nero Opaco	53 13 R551
☐ Polished Nickel PVD	53 95 R551
☐ Matt Gun Metal PVD	53 P5 R551
☐ Matt British Gold PVD	53 P6 R551
☐ Matt Copper PVD	53 P9 R551
☐ Deep Black PVD	53 S1 R551
☐ Mokka PVD	53 S5 R551
☐ Brushed Steel Look PVD	53 92 R551
☐ Pure Brass PVD	53 Q7 R551
☐ Raw Metal PVD	53 Q8 R551