COCINA

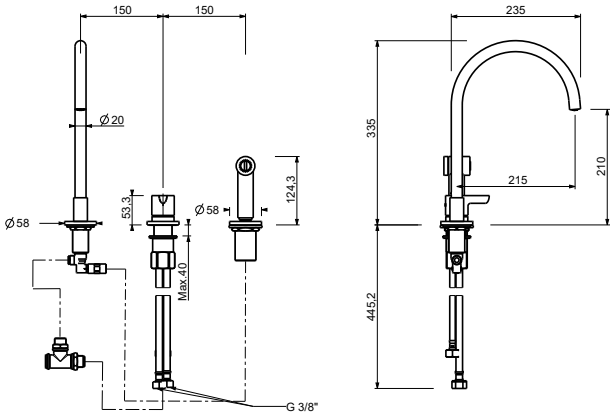

ART. R551

Bateria cocina 3 elementos

- distancia a chorro 21,5 cm
- maneta
- caño giratorio
- teleducha extraíble monojet con apertura/cierre incorporad a
- 3 agujeros
- limitador de caudal 8 l/m a 3 bar
- flexos de alimentación
- SIN DESAGÜE

Fecha

Proyecto/Comentarios

Acabados

☐ Cromo	53 02 R551
☐ Negro Opaco	53 13 R551
☐ Polished Nickel PVD	53 95 R551
☐ Matt Gun Metal PVD	53 P5 R551
☐ Matt British Gold PVD	53 P6 R551
☐ Matt Copper PVD	53 P9 R551
☐ Deep Black PVD	53 S1 R551
☐ Mokka PVD	53 S5 R551
☐ Brushed Steel Look PVD	53 92 R551
☐ Pure Brass PVD	53 Q7 R551
☐ Raw Metal PVD	53 Q8 R551